پروژه متره‌برآورد ساختمان مسکونی دو واحدی- دو طبقه روی پیلوت

فهرست‌بهای ابنیه ۱۴۰۴ و شاخص تعدیل

مشخصات پروژه:

۱-نحوه پی کنی :

- ✓ از تراز صفر به اندازه ۱.۸۵ متر گودبرداری (۹۰ ٪ گودبرداری به صورت ماشینی در زمین نرم و ۱۰ ٪ گودبرداری با دست در زمین نرم) و اضافه بهاء های گودبرداری را لحاظ شده‌است.
- ✓ عملیات تحکیم بستر با مخلوط رودخانه و یا کوهی تا تراز ۸۰ سانتیمتر با کوبیدگی ۹۵ ٪ اشتو اصلاح شده و در لایه های حداکثر ۱۵سانتی متر

۲-بتن مگر :

- ✓ بتن مگر با عیار ۱۵۰ کیلوگرم سیمان به ضخامت ۱۰ سانتی‌متر و به اندازه ۱۰سانتی‌متر بیشتر از قالب بندی اطراف

۳-قالب بندی شالوده :

- ✓ با قالب فلزی

۴-بتن شالوده و تیر و ستون :

- ✓ بتن با حداقل مقاومت ۲۵ مگاپاسکال

۵-مشخصات سقف :

- ✓ دال تیرچه یونولیت که از ۲ میلگرد ۱۴ در پایین+ ۱ میلگرد نمره ۱۰ در بالا به ارتفاع ۲۵ سانتی‌متر با زیگزاگ‌های میلگرد نمره ۸ با گام ۲۰ سانتی‌متر استفاده شده‌است.

***توجه:** در لیستوفر اصلی فولاد آرماتور سراسری با آرماتور تقویتی با همدیگر متر شده اند.

۶-مشخصات نازک کاری :

- ✓ دیوارهای خارجی درونی از تیغه سفالی (دیوارهای بیرونی کلاً دوجداره در نظر گرفته شود)

- ✓ ازاره سنگ تراورتن به ارتفاع ۶۰ سانتیمتر
- ✓ کف زیر پیلوت : سنگ تراورتن ۴۰*۴۰
- ✓ پوشش کف پشت بام : سرامیک ۴۰*۴۰

۷-نما ها :

- ✓ نمای اصلی از سنگ تراورتن و نمای فرعی سیمانکاری + رنگ پلاستیک
- ✓ پنجره ها از جنس UPVC با شیشه دو جداره برای کلیه پنجره ها کادر کاذب با قوطی ۳*۵ لحاظ شده است
- ✓ قرنیز از جنس چوب نراد به ارتفاع ۱۰ سانتیمتر ، پوشش کلیه فضاهای کف از جنس سرامیک پولیشی ۶۰*۶۰
- ✓ پوشش دیوارهای داخلی اندود ملات ماسه سیمان + گچ + رنگ پلاستیک مولتی کالر و سقف‌ها رنگ پلاستیک
- ✓ فضاهای سرویسهای بهداشتی تا بالا (تراز ۲,۳ متر از کاشی با ابعاد ۵۰*۳۰ و سقف کاذب سرویس ها از نوع دامپای آلومینیومی یا PVC)
- ✓ ارتفاع OKB پنجره های کوتاه ۱ متر از کف تمام شده و برای پنجره های بلند ۱۵ سانتیمتر از کف تمام شده
- ✓ تراز بالای در ها و پنجره ها ۲,۲ متر
- ✓ ارتفاع جان پناه ۱,۲ متر
- ✓ ضخامت کفسازی طبقات ۱۵ سانیمتر که با بتن سبک با پوکه معدنی یا فوم بتن پر

۸-فواصل حمل :

- ✓ فاصله حمل مصالح سنگی ۷۰ کیلومتر آمل
- ✓ فاصله حمل سیمان مصرفی ۴۵ کیلومتر از کارخانه نکا
- ✓ فاصله حمل آهن آلات مصرفی ۲۷۰ کیلومتر از تهران
- ✓ فاصله حمل آجر مصرفی از ۲۵۰ کیلومتر از شاهرود

۹-زیر بنای پروژه :

***مساحت زیر بنا پروژه: ۸۲ متر مربع**

***مساحت کل زیربنا پروژه : ۱۶۴ متر مربع**

۱۰- پلان‌ها و نماها:

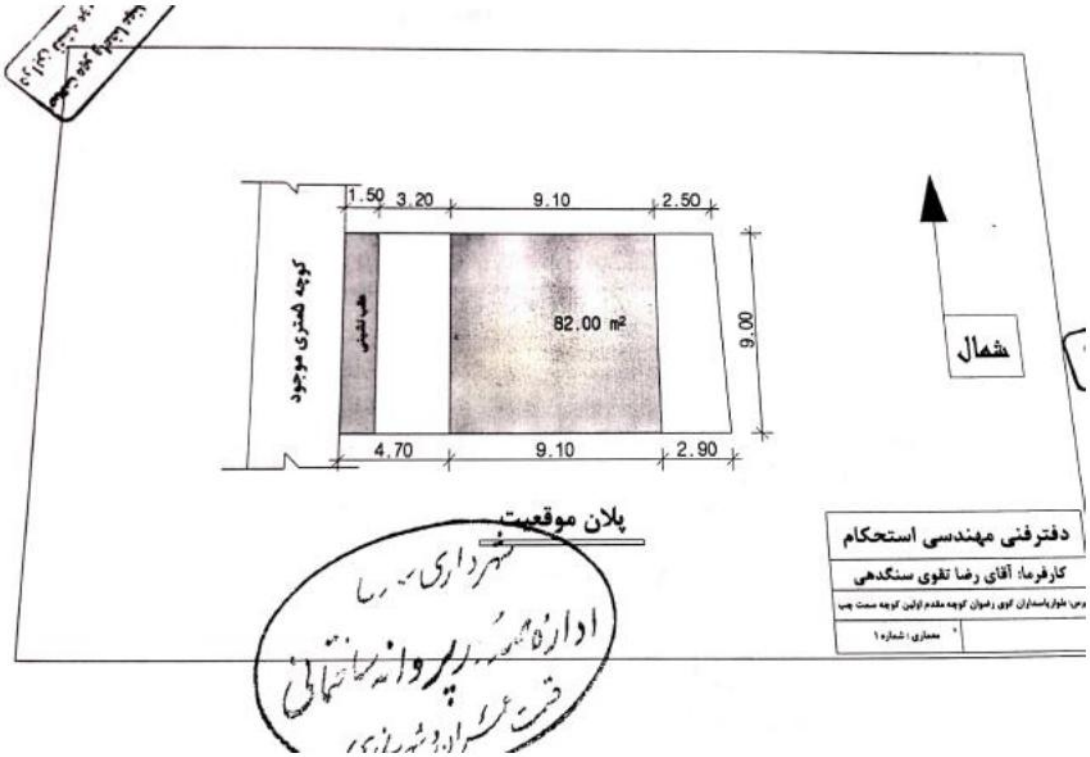

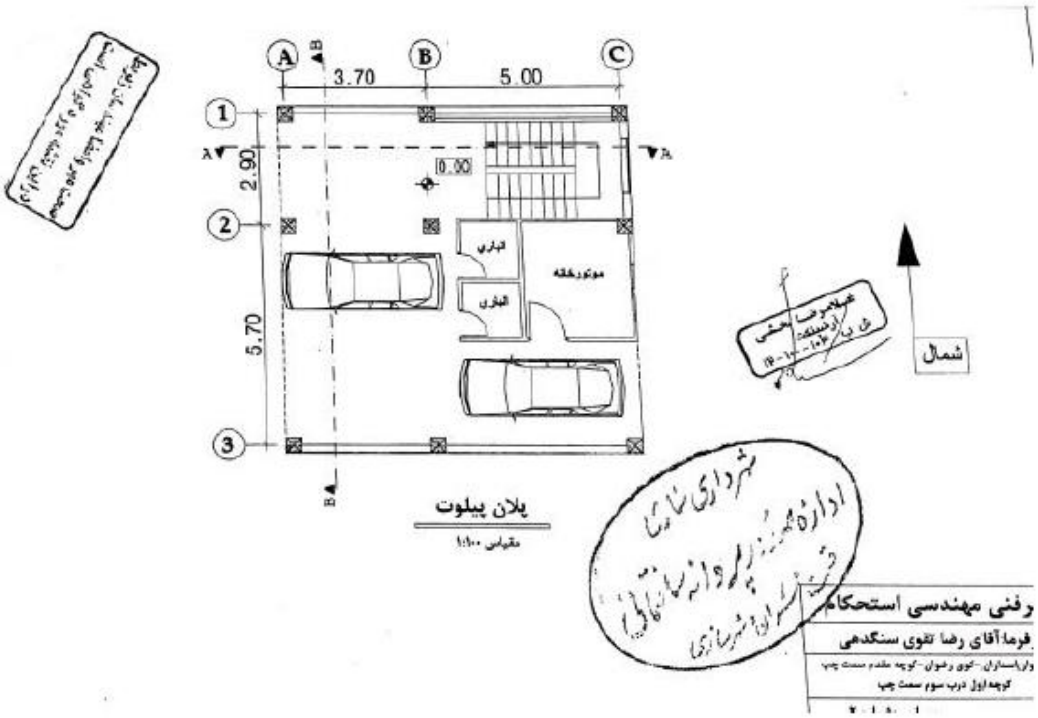
A
B
C
3.70
5.00
1
2
3
2.90
5.70
0.00
انباری
انباری
موتورخانه
شمال
پلان پیلوت
مقیاس ۱:۱۰۰
رفنی مهندسی استحکام
فرما:آقای رضا تقوی سنگدهی
کوچه اول درب سوم سمت چپ

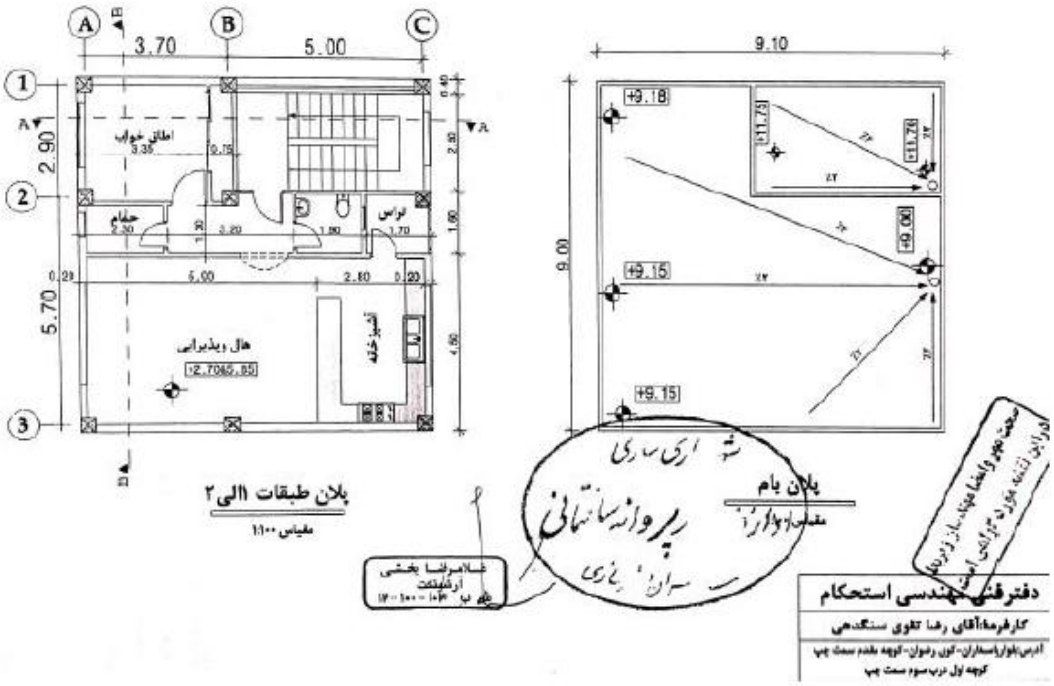
A
B
C
3.70
5.00
1
2
3
2.90
5.70
اطاق خواب
حمام
تراس
هال پذیرایی
آشپزخانه
پلان طبقات ۱الی۲
مقیاس ۱:۱۰۰
9.10
9.00
+9.18
+9.15
+9.15
+9.00
پلان بام
دفترفنی مهندسی استحکام
کارفرما:آقای رضا تقوی سنگدهی
کوچه اول درب سوم سمت چپ

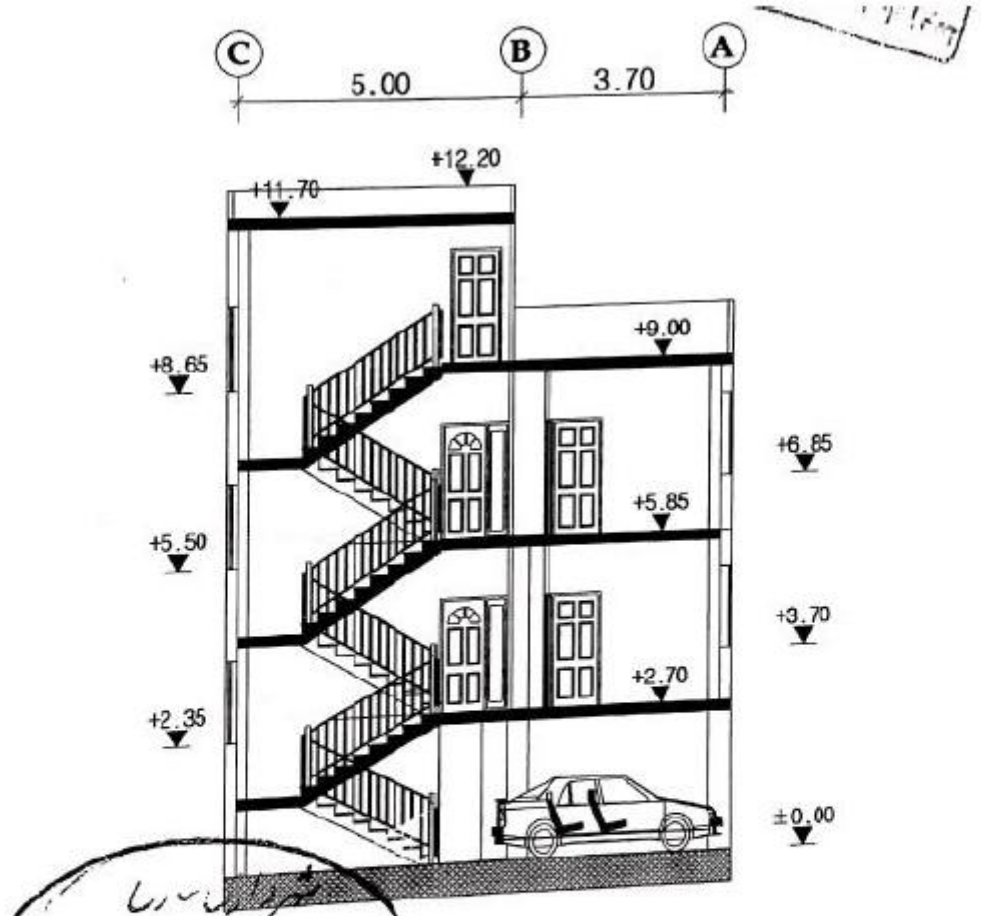

مقطع A-A

مقیاس ۱:۱۰۰

اداره صدور پروانه ساختمانی

دفترفنی مهندسی استحکام

کارفرما:آقای رضا تقوی سنگدهی

آدرس:بلوارپاسداران-کوی رضوان-کوچه مقدم سمت چپ
کوچه اول درب سوم سمت چپ

معماری :شماره ۴

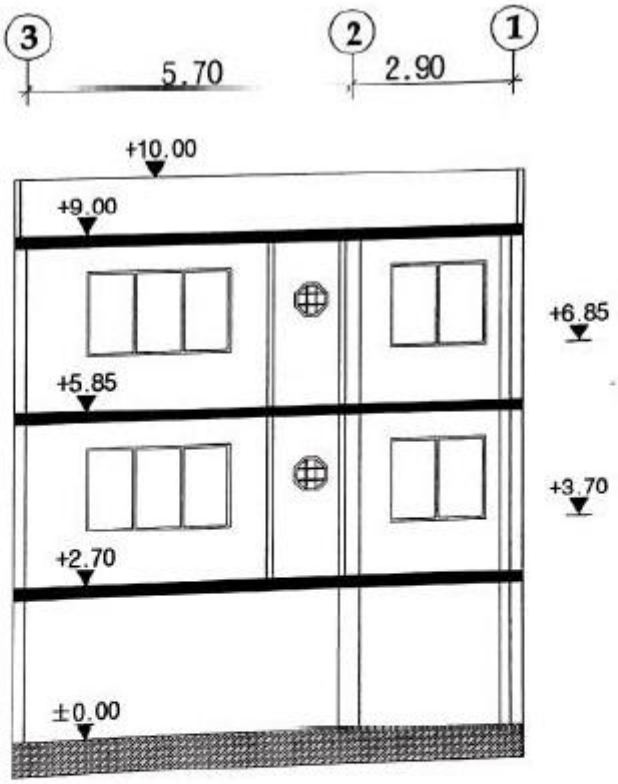

مقطع B=B

مقیاس ۱:۱۰۰

دفترفنی مهندسی استحکام

کارفرما:آقای رضا تقوی سنگدهی

فرس:بلوار پاسداران -کوی رضوان-کوچه مقدم سمت چپ
کوچه اول درب سوم سمت چپ

معماری :شماره ۵

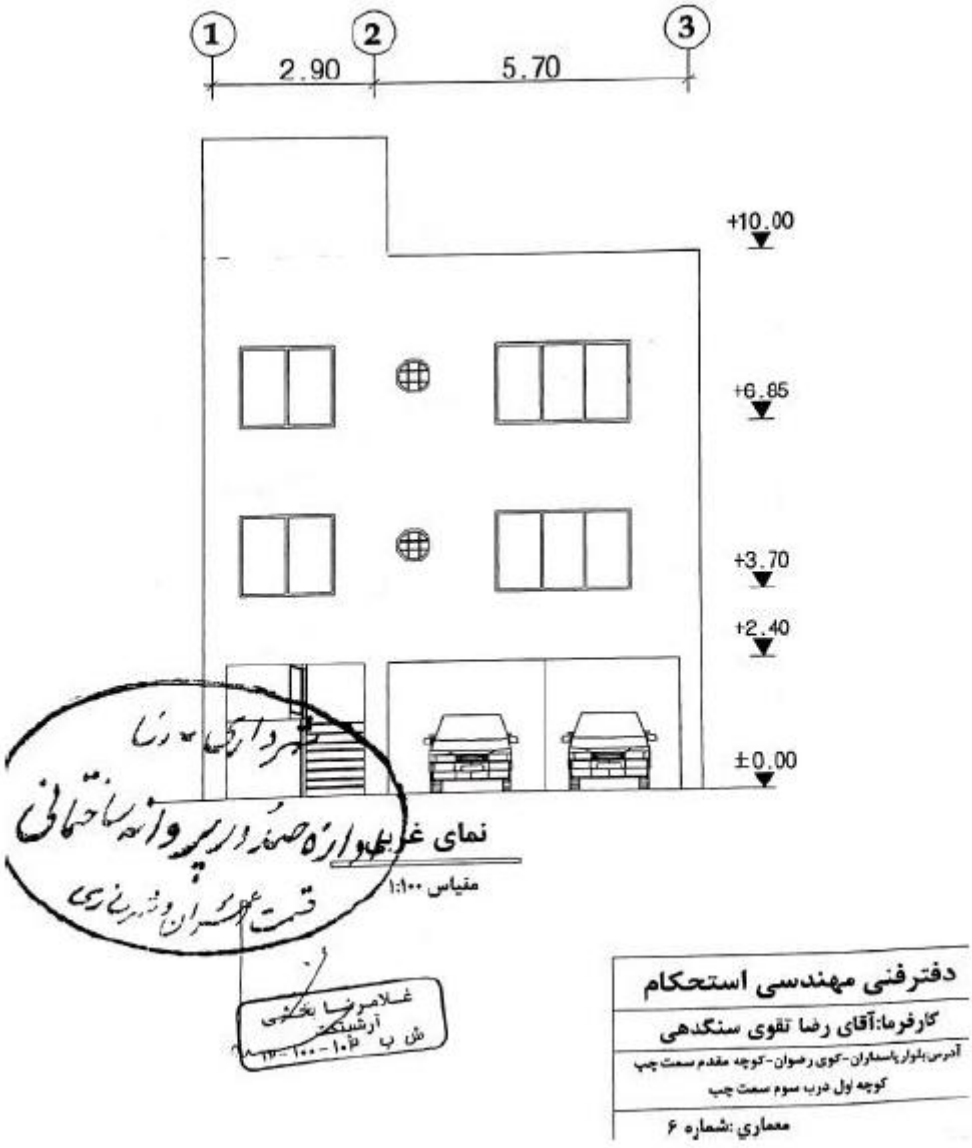
1
2
3
2.90
5.70
+10.00
+6.85
+3.70
+2.40
±0.00
نمای غربی
مقیاس ۱:۱۰۰
دفترفنی مهندسی استحکام
کارفرما:آقای رضا تقوی سنگدهی
آدرس:بلوار پاسداران-کوی رضوان-کوچه مقدم سمت چپ
کوچه اول درب سوم سمت چپ
معماری :شماره ۶

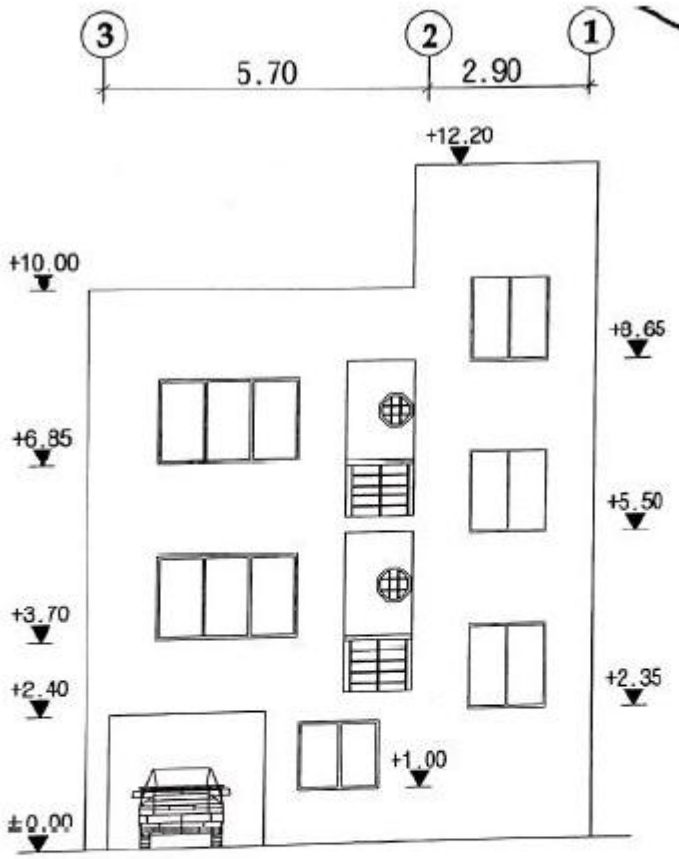

نمای شرقی

مقیاس ۱:۱۰۰

دفترفنی مهندسی استحکام

کارفرما:آقای رضا تقوی سنگدهی

ورس،بلوارپاسداران -کوی رضوان -کوچه مقدم سمت چپ
کوچه اول درب سوم سمت چپ

معماری :شماره ۷

۱۱- نقشه‌های اجرایی:

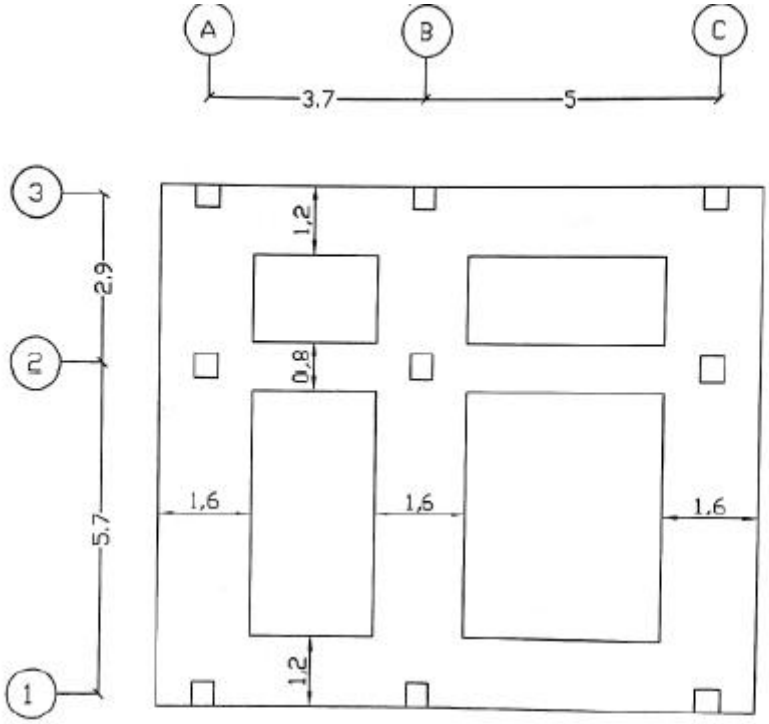

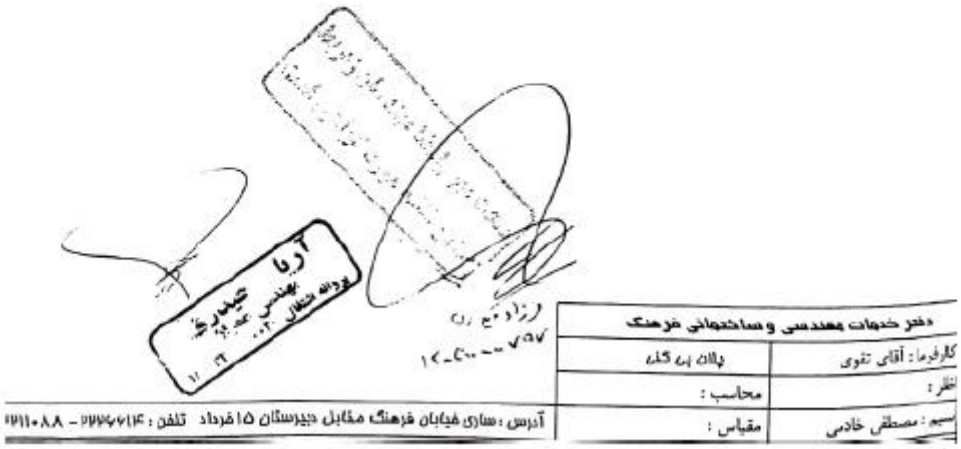

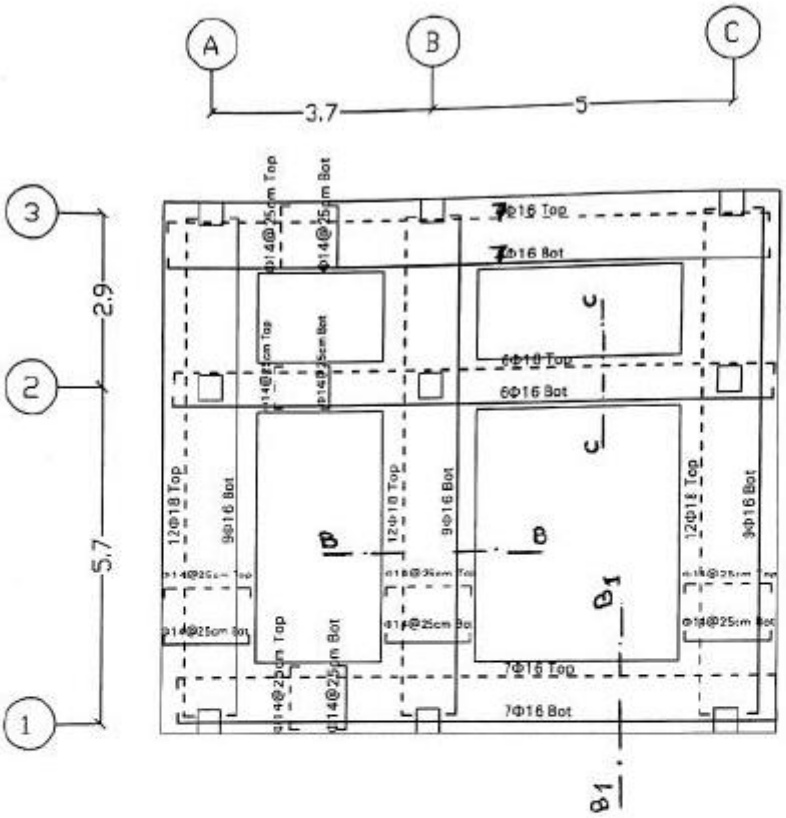

ارتفاع پی برابر ۶۰ سانتی متر می باشد

آریا حیدری
مهندس عمران
پروانه اشتغال ۲۰۰۰۰۰۰۰۰۰۰۰۰۰۰۰۰۰۰۱۲

دفتر خدمات مهندسی و ساختمانی فرهنگ	
کارفرما: آقای تقوی	میلگرد های اصلی پی
طرح:	محاسب:
مجری: مصطفی خادمی	مقیاس:

آدرس: مشهد، خیابان فرهنگ مقابل دبیرستان ۱۵ خرداد تلفن: ۷۳۹۶۷۱۴ - ۰۵۱۱-۸۸

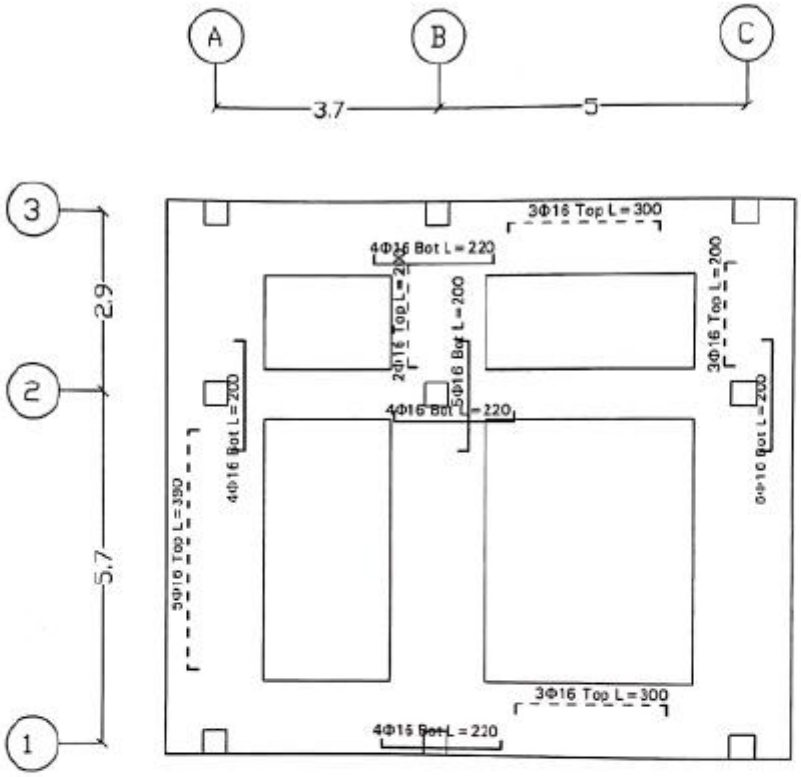
A
B
C
3.7
5
3
2
1
2.9
5.7
3Φ16 Top L=300
4Φ16 Bot L=220
2Φ16 Top L=200
5Φ16 Bot L=200
3Φ16 Top L=200
4Φ16 Bot L=220
4Φ16 Bot L=200
5Φ16 Top L=390
6Φ16 Bot L=200
3Φ16 Top L=300
4Φ16 Bot L=220

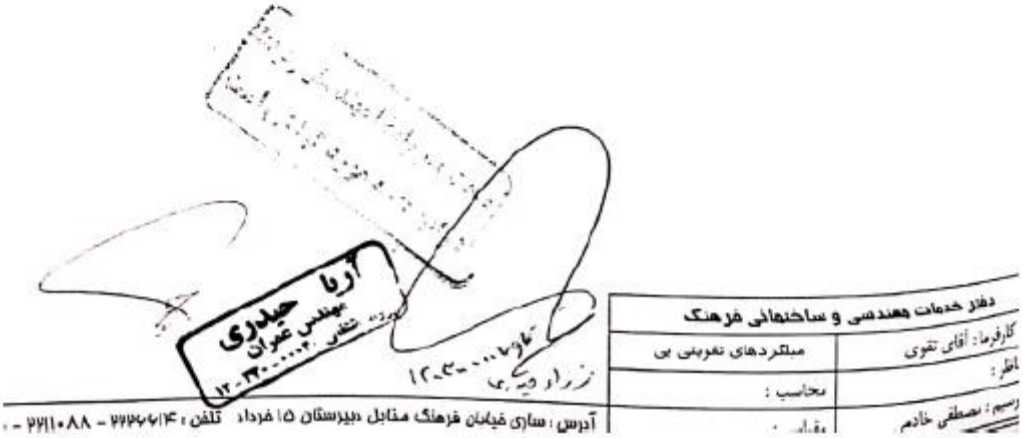
آرا حیدری
مهندس عمران
دفتر خدمات مهندسی و ساختمانی فرهنگ
کارفرما: آقای تقوی
میلگردهای تقویتی پی
ناظر:
محاسب:
رسم: مصطفی خادم
آدرس: ساری خیابان فرهنگ مقابل دبیرستان ۱۵ خرداد تلفن: ۲۲۲۶۷۱۴ - ۲۲۱۱۰۸۸

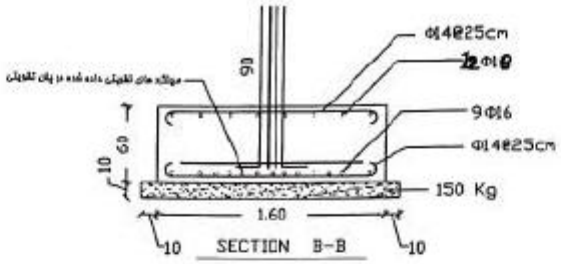

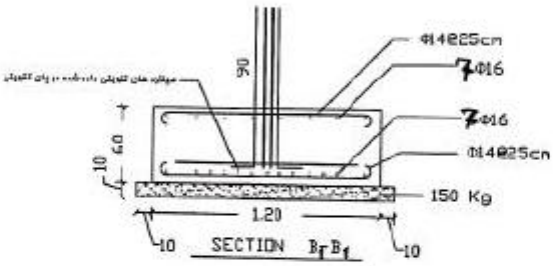

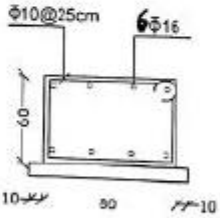

آرما حیدری
مهندس عمران
۱۲-۳۰۰۰۰۲۰

فرزاد میری

دفتر خدمات مهندسی و ساختمانی فرهنگ	
نام : آقای تقوی	تیپ مقاطع پی
	مجانب :
مسطح , حاوی	

آدرس : ساری خیابان فرهنگ مقابل دبیرستان ۱۵ خرداد تلفن : ۲۲۲۶۷۱۴ - ۲۲۱۰۸۸ -

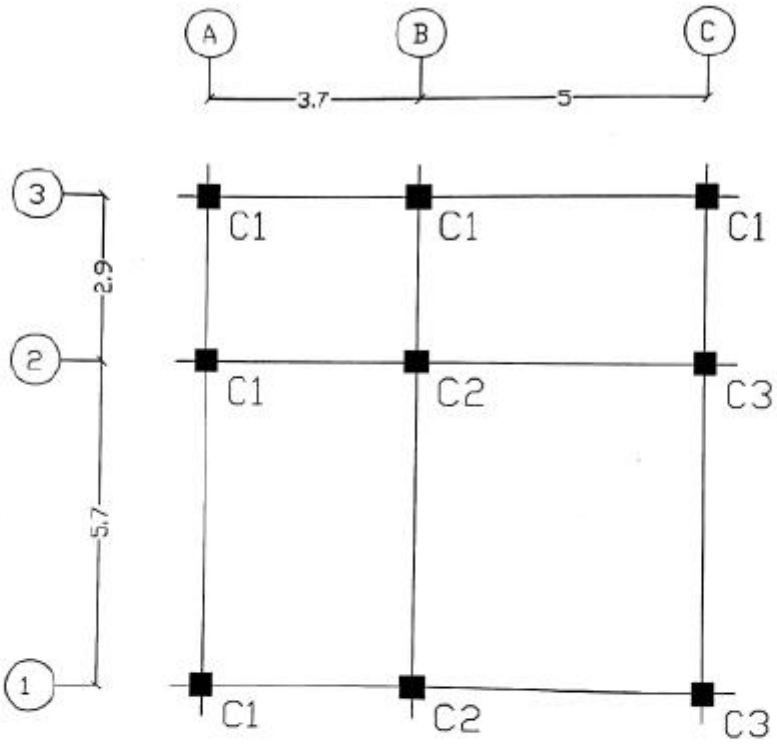
A
B
C
3.7
5
3
2
1
2.9
5.7
C1
C1
C1
C1
C2
C3
C1
C2
C3

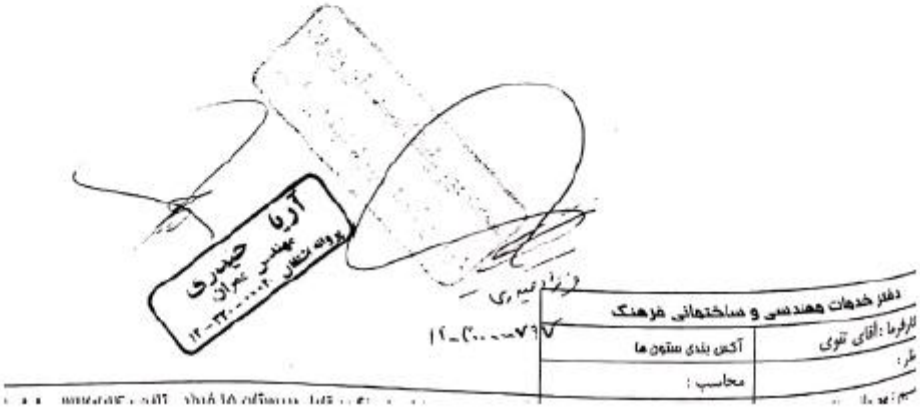
آرزو حیدری
مهندس عمران
۱۲-۳۲۰۰۰۰۲
دفتر خدمات مهندسی و ساختمانی فرهنگ
آکس بندی ستون ها
محاسب :

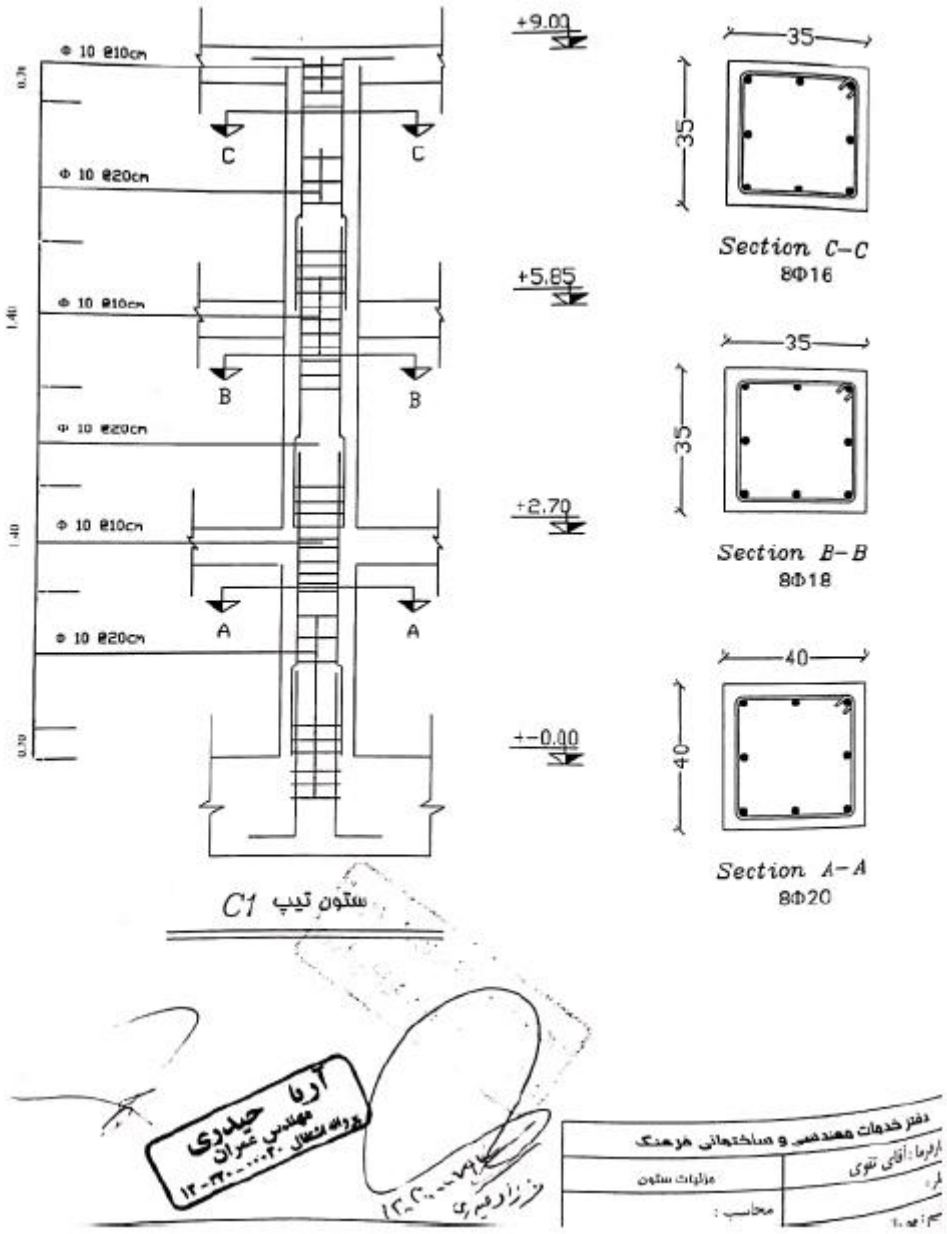

ستون تیپ C1

آرا حیدری
مهندس عمران
پروانه اشتغال ۳۰۰۰۰۰-۳۰-۱۲

دفتر خدمات مهندسی و ساختمانی هرهنگ

ارائه‌دهنده: آقای تقوی	مشخصات ستون
مقیاس:	محاسب:

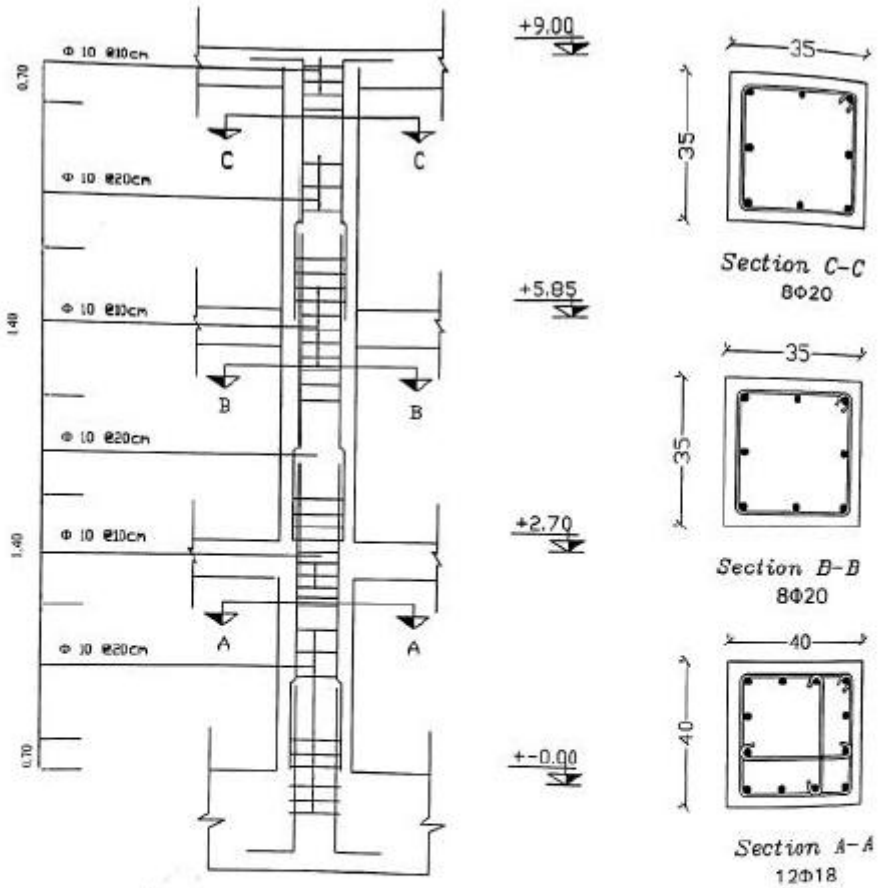

ستون تیپ C2

آرنا حیدری
مهندس عمران
پروژه کنترل ۲۰۰۰۰۰۲۰-۲۲-۱۲

دفتر خدمات مهندسی و ساختمانی فرهنگ

کارفرما: آقای تنوی	جزئیات ستون

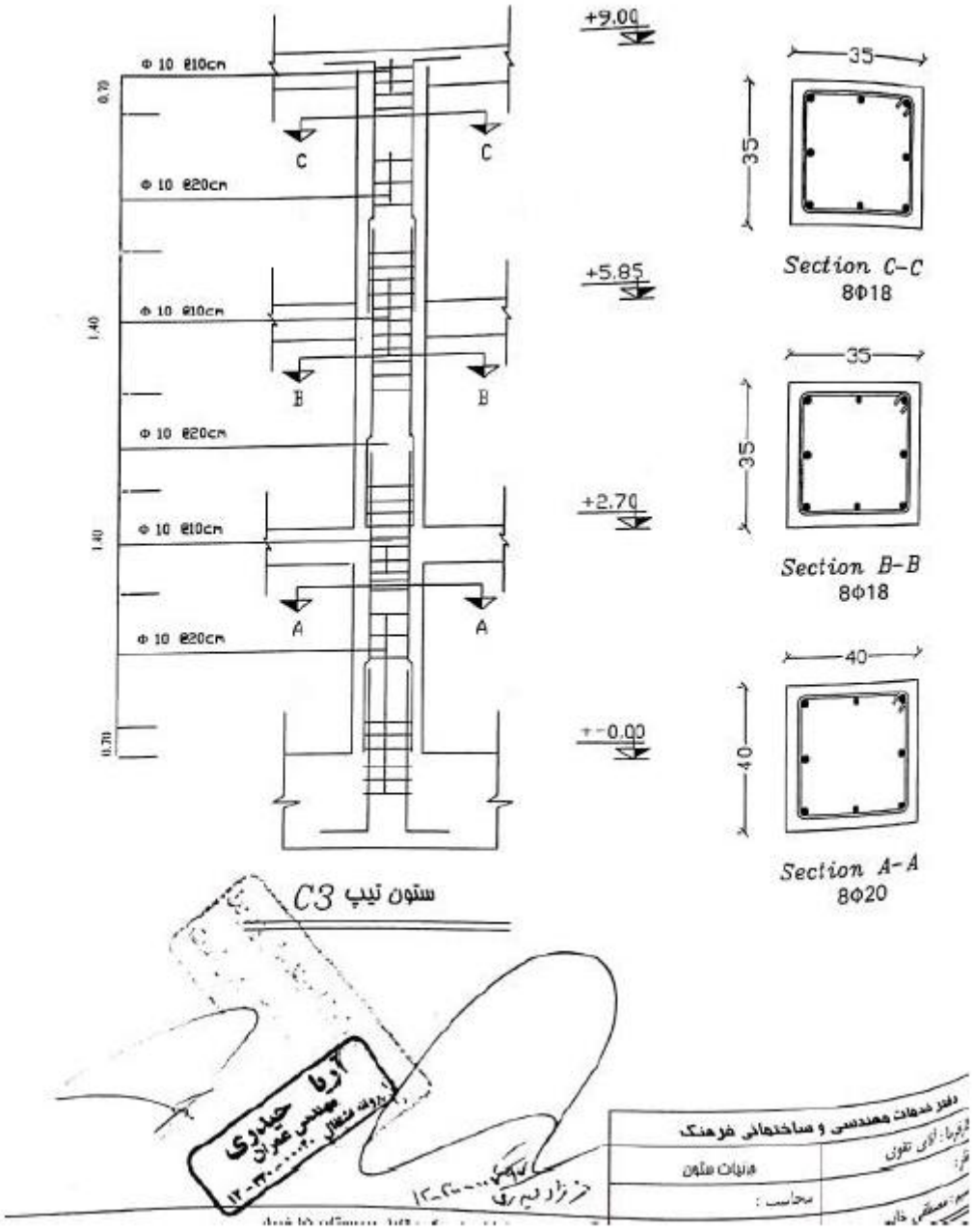
+9.00
+5.85
+2.70
+-0.00
Φ 10 @10cm
Φ 10 @20cm
0.70
1.40
1.40
0.70
C
C
B
B
A
A
35
35
Section C-C
8Φ18
35
35
Section B-B
8Φ18
40
40
Section A-A
8Φ20
C3 ستون تیپ
دفتر خدمات مهندسی و ساختمانی فرهنگ
مدیات ستون
محاسب :

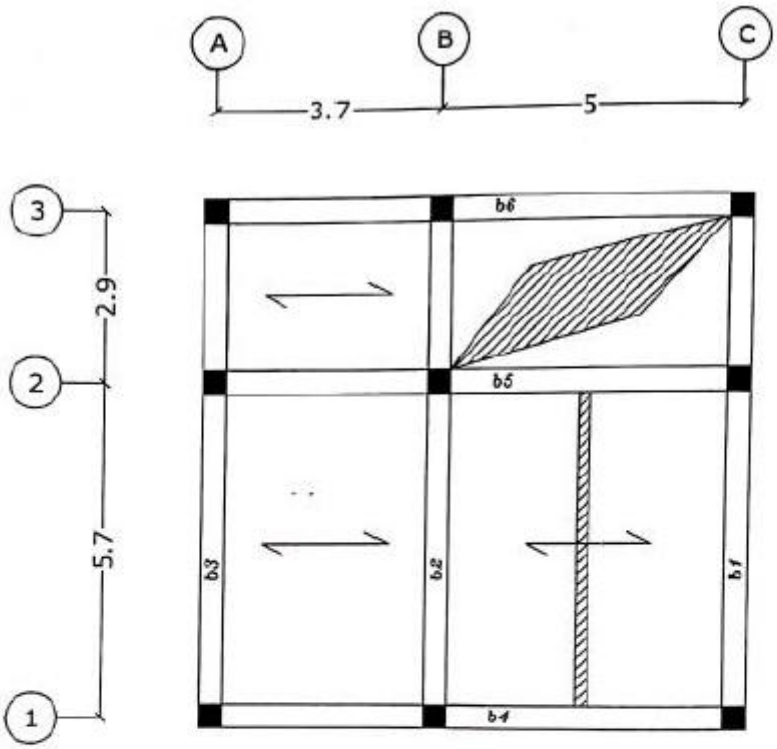
A
B
C
3.7
5
3
2
1
2.9
5.7
b6
b5
b4
b3
b2
b1

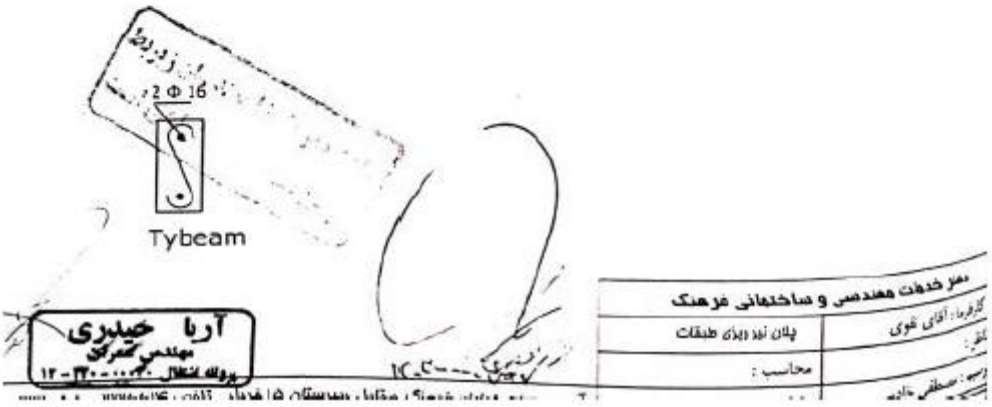
2 Φ 16
Tybeam
آریا حیدری
مهندس عمرانی
دفتر خدمات مهندسی و ساختمانی فرهنگ
پلان نمد ریزی طبقات
محاسب :

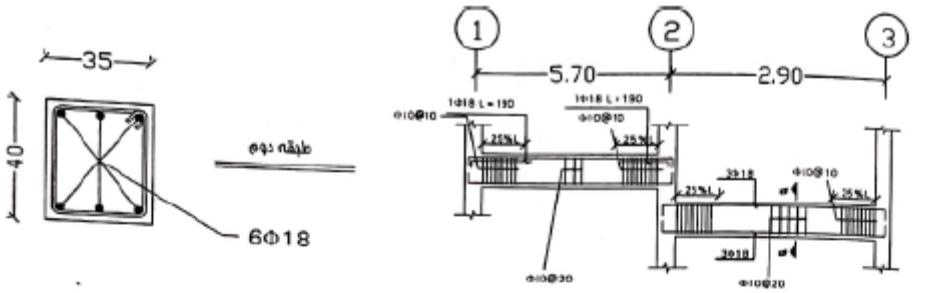

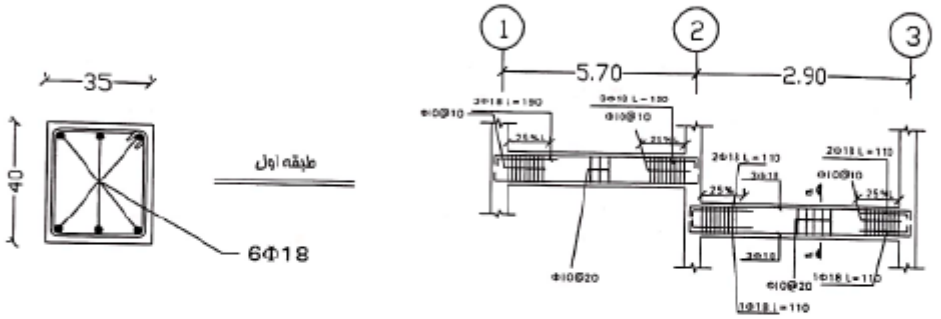

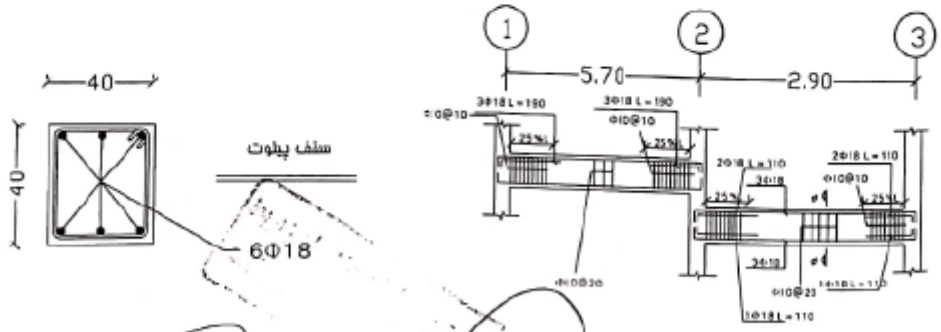

آریا حیدری
مهندس عمران
پروانه شماره ۱۲۰۰۰۰۰۳۲۰

دفتر خدمات مهندسی و ساختمانی فرهنگ	
فرما: آقای تنوی	میلگرد گذاری تیر محور b1 – b3
	محاسب:
طرح: مستقی خادمی	مقیاس:

آدرس: ساری خیابان فرهنگ مقابل دبیرستان ۱۵ خرداد تلفن: ۲۲۲۶۷۱۴ – ۲۲۱۱۰۸۸ – ۱۱۱۵۱۰۴۷۰

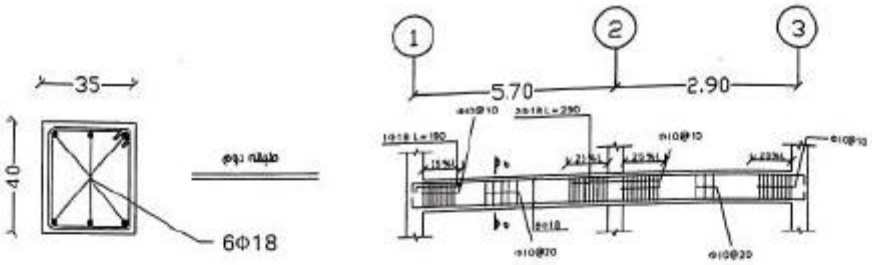
35
40
6Φ18
طبقه دوم
1
2
3
5.70
2.90
2Φ18 L=290
1Φ18 L=190
Φ10@10
Φ10@20
2Φ18

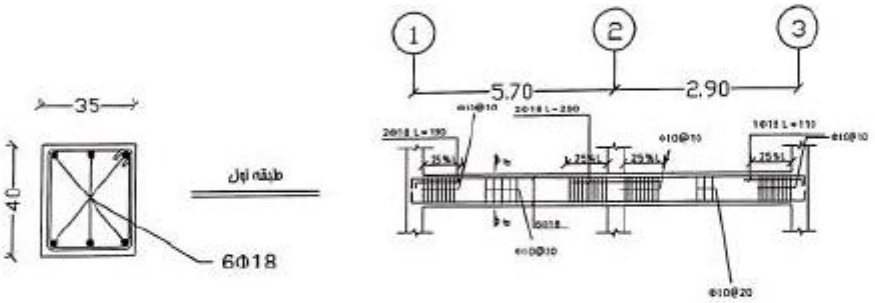
35
40
6Φ18
طبقه اول
1
2
3
5.70
2.90
2Φ18 L=290
2Φ18 L=190
1Φ18 L=110
Φ10@10
Φ10@20
2Φ18

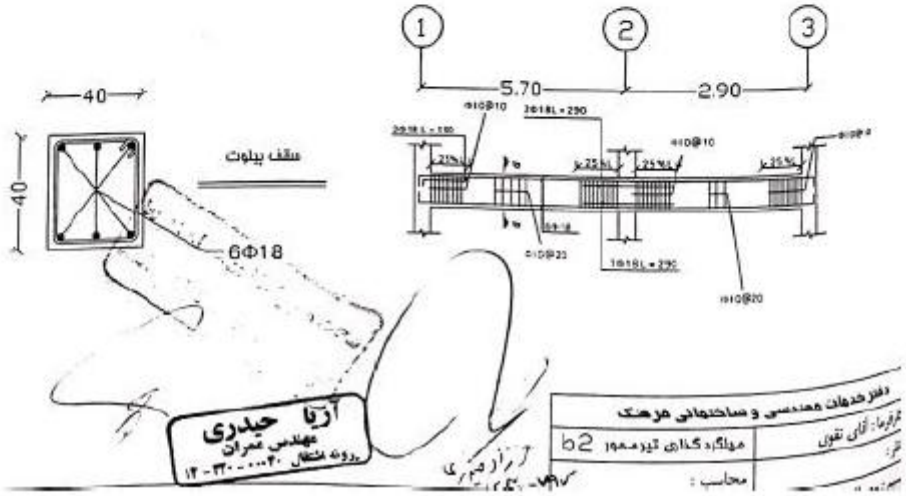
40
40
6Φ18
سقف پیلوت
1
2
3
5.70
2.90
2Φ18 L=290
2Φ18 L=190
1Φ18 L=290
Φ10@10
Φ10@20
آزیا حیدری
مهندس عمران
دفتر خدمات مهندسی و ساختمانی هرهنگ
b2
محاسب :

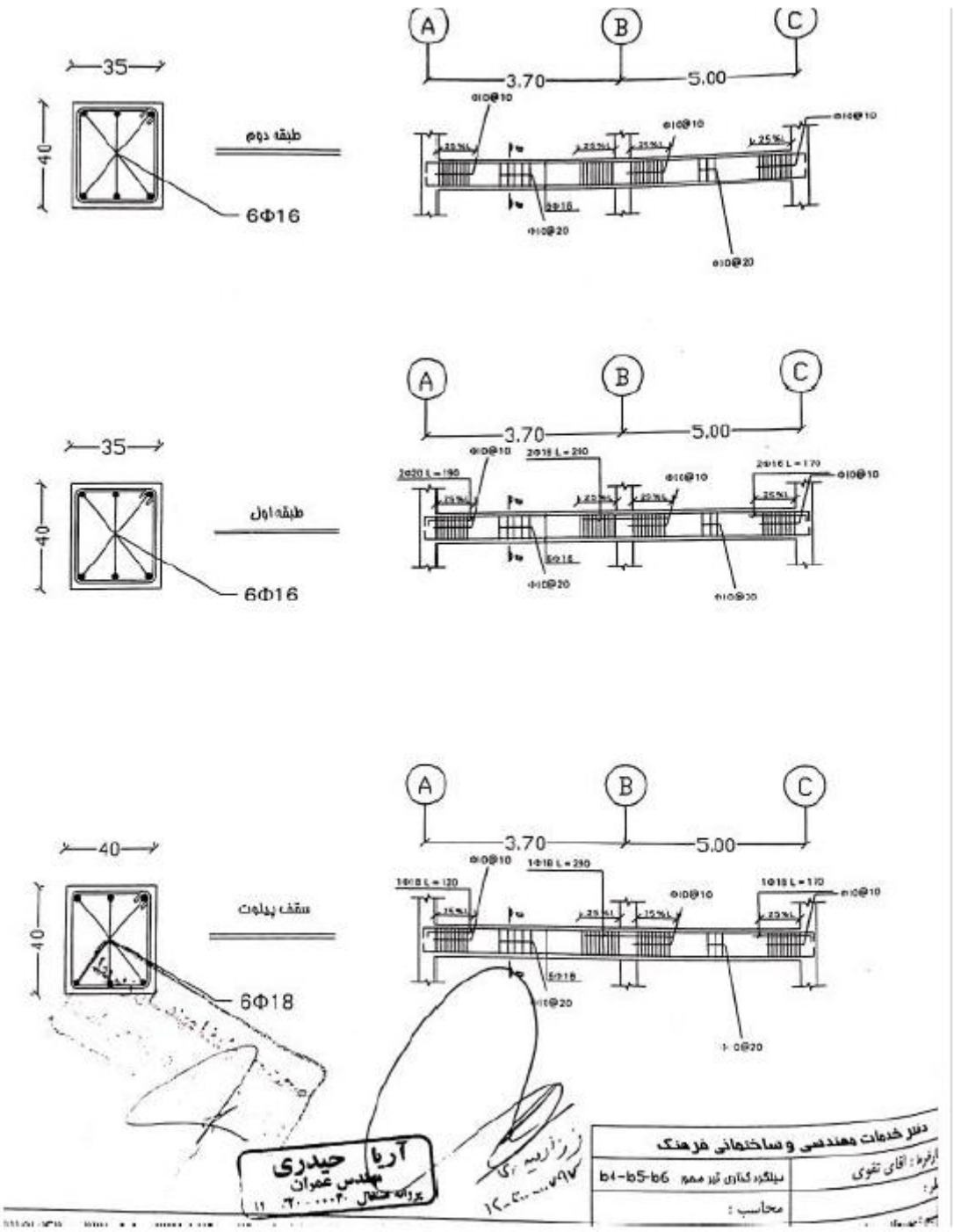
A
B
C
3.70
5.00
35
40
طبقه دوم
6Φ16
Φ10@10
Φ10@20
طبقه اول
2Φ20 L = 190
2Φ18 L = 210
2Φ16 L = 170
سقف پیلوت
1Φ18 L = 120
1Φ18 L = 290
1Φ18 L = 110
6Φ18
دفتر خدمات مهندسی و ساختمانی فرهنگ
b1-b5-b6
محاسب :
آریا حیدری
مهندس عمران

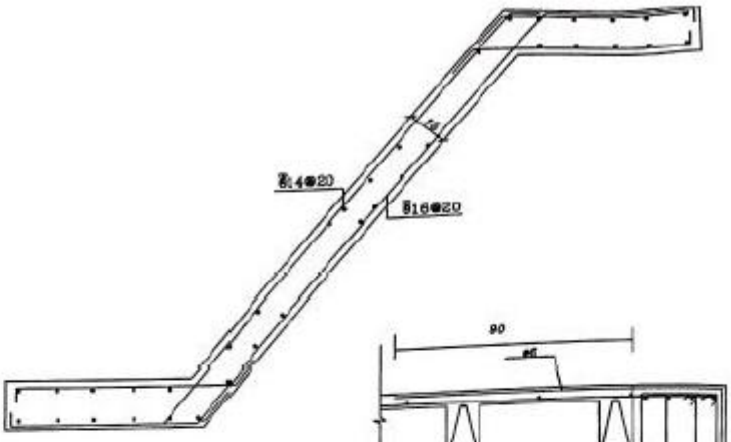

جزئیات پله

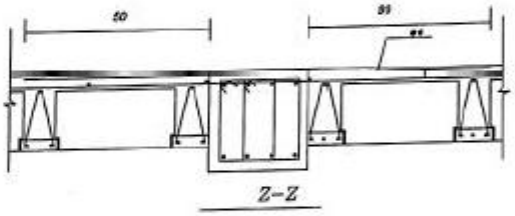

تیرچه و بلوک

Joist Table. 20+2

SPAN	REBARS.		
	BOTTOM A	TRUSS B	TOP C
0-300 CM	2Ø10	2Ø8	Ø8
300-400CM	2Ø14	2Ø8	Ø10
400-500CM	2Ø16	2Ø8	Ø12
500-600CM	2Ø16+1Ø12	2Ø10	Ø12
600-700CM	2Ø16+1Ø18	2Ø10	Ø14

• برای تیرچه سقف زیر زمین 2Ø16+1Ø16

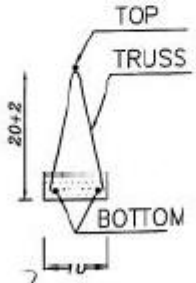

تیرچه

دفتر خدمات مهندسی و ساختمانی فرهنگ

کارفرما: آقای تجری	
نقشه: جزئیات پله و تیرچه	
محاسب:	
مقیاس:	رسم: مصطفی خادمی

آدرس: ساری، خیابان فرهنگ مقابل دبیرستان ۱۵ خرداد تلفن: ۲۲۲۶۷۱۴ - ۲۲۱۰۸۸ - ۲۲۱۰۸۰

۱۲- قیمت تمام شده پروژه (به اضافه مبلغ تعدیل):

جدول محاسبه قیمت تمام شده	
جمع فصول با احتساب ضرایب (ریال):	۲۷,۱۹۶,۶۲۹,۱۳۳
تعدیل (ریال)	۱۴,۱۰۶,۷۹۰,۰۹۱
جمع کل (ریال)	۴۱,۳۰۳,۴۱۹,۲۲۴
قیمت تمام شده پروژه به ازای هر متر مربع (ریال):	۲۵۱,۸۵۰,۱۱۷
متراژ زیر بنا	۱۶۴

۱۳- خلاصه مالی :

خلاصه فصول(صورت وضعیت ۱)	
کارفرما:	شماره صفحه:
مشاور:	شماره صورت وضعیت:۱
پیمانکار:	تاریخ:
نام پروژه: ساختمان دو طبقه	فهرست بهای: ۱۴۰۴
نام قسمت:	شماره قرارداد:

ردیف	فصل	شرح فصل	ضرایب			مبلغ بدون ضریب	مبلغ با ضریب
			بالاسری	تجهیز	طبقات		
۱	۱	عملیات تخریب	۱.۳	۱.۰۴	۱.۰۱	۰	۰
۲	۲	عملیات خاکی با دست	۱.۳	۱.۰۴	۱.۰۱	۲۰۴,۵۶۹,۳۱۲	۲۷۹,۳۴۳,۴۸۷
۲	۲	عملیات خاکی با دست	۱.۳	۱.۰۴	۱.۰۱	۲۰۴,۵۶۹,۳۱۲	۲۷۹,۳۴۳,۴۸۷
۳	۳	عملیات خاکی با ماشین	۱.۳	۱.۰۴	۱.۰۱	۱۵۶,۱۳۱,۹۷۸	۲۱۳,۲۰۱,۳۳۹
۴	۴	عملیات بنایی با سنگ	۱.۳	۱.۰۴	۱.۰۱	۰	۰
۵	۵	قالب بندی چوبی	۱.۳	۱.۰۴	۱.۰۱	۰	۰
۶	۶	قالب بندی فلزی	۱.۳	۱.۰۴	۱.۰۱	۱,۲۲۶,۱۴۸,۴۲۰	۱,۶۷۴,۳۳۰,۱۹۰
۷	۷	کارهای فولادی با میلگرد	۱.۳	۱.۰۴	۱.۰۱	۴,۵۳۶,۶۵۴,۱۰۴	۶,۱۹۴,۸۹۱,۹۱۲
۸	۸	بتن درجا	۱.۳	۱.۰۴	۱.۰۱	۲,۳۵۸,۹۵۸,۹۸۸	۳,۲۲۱,۲۰۵,۶۷۷
۹	۲۸	حمل ونقل	۱.۳	۱.۰۴	۱.۰۱	۷۲۷,۹۵۸,۴۸۹	۰
۱۰	۱۰	سقف سبک بتنی	۱.۳	۱.۰۴	۱.۰۱	۱,۵۱۹,۵۸۹,۵۴۳	۲,۰۷۵,۰۲۹,۹۱۲
۱۲	۱۲	بتن پیش ساخته و بلوک چینی	۱.۳	۱.۰۴	۱.۰۱	۰	۰
جمع فصول بدون احتساب ضرایب (ریال):			۱۰,۹۳۴,۵۸۰,۱۴۵				
جمع فصول با احتساب ضرایب (ریال):			۱۳,۹۳۷,۳۴۶,۰۰۴				

خلاصه فصول(صورت وضعیت۲)	
کارفرما:	شماره صفحه:
مشاور:	شماره صورت وضعیت:۲
پیمانکار:	تاریخ:
نام پروژه: ساختمان دو طبقه	فهرست بهای: ۱۴۰۴
نام قسمت:	شماره قرارداد:

ردیف	فصل	شرح فصل	ضرایب			مبلغ بدون ضریب	مبلغ با ضریب
			بالاسری	تجهیز	طبقات		
۱	۱	عملیات تخریب	۱.۳۰	۱.۰۴	۱.۰۱	۰	۰
۲	۲	عملیات خاکی با دست	۱.۳۰	۱.۰۴	۱.۰۱	۲۰۴,۵۶۹,۳۱۲	۲۷۹,۳۴۳,۴۸۷
۳	۳	عملیات خاکی با ماشین	۱.۳۰	۱.۰۴	۱.۰۱	۱۵۶,۱۳۱,۹۷۸	۲۱۳,۲۰۱,۳۳۹
۴	۴	عملیات بنایی با سنگ	۱.۳۰	۱.۰۴	۱.۰۱	۰	۰
۵	۵	قالب بندی چوبی	۱.۳۰	۱.۰۴	۱.۰۱	۰	۰
۶	۶	قالب بندی فلزی	۱.۳۰	۱.۰۴	۱.۰۱	۱,۲۲۶,۱۴۸,۴۲۰	۱,۶۷۴,۳۳۰,۱۹۰
۷	۷	کارهای فولادی با میلگرد	۱.۳۰	۱.۰۴	۱.۰۱	۴,۵۳۶,۶۵۴,۱۰۴	۶,۱۹۴,۸۹۱,۹۱۲
۸	۸	بتن درجا	۱.۳۰	۱.۰۴	۱.۰۱	۲,۳۵۸,۹۵۸,۹۸۸	۳,۲۲۱,۲۰۵,۶۷۷
۹	۹	کارهای فولادی سنگین	۱.۳۰	۱.۰۴	۱.۰۱	۰	۰
۱۰	۱۰	سقف بتنی	۱.۳۰	۱.۰۴	۱.۰۱	۱,۵۱۹,۵۸۹,۵۴۳	۲,۰۷۵,۰۲۹,۹۱۲
۱۱	۱۱	آجرکاری و شفته ریزی	۱.۳۰	۱.۰۴	۱.۰۱	۱,۳۱۰,۰۲۱,۰۲۰	۱,۷۸۸,۸۵۹,۹۰۳
۱۲	۱۲	بتن پیش ساخته و بلوک چینی	۱.۳۰	۱.۰۴	۱.۰۱	۰	۰
۱۳	۱۳	عایق کاری رطوبتی	۱.۳۰	۱.۰۴	۱.۰۱	۲۸۰,۸۲۱,۸۶۰	۳۸۳,۴۶۷,۸۶۶
۱۴	۱۴	عایق کاری حرارتی	۱.۳۰	۱.۰۴	۱.۰۱	۷۲,۲۸۸,۷۲۰	۹۸,۷۱۱,۶۹۳
۱۵	۱۵	-	۱.۳۰	۱.۰۴	۱.۰۱	۰	۰
۱۶	۱۶	کارهای فولادی سبک	۱.۳۰	۱.۰۴	۱.۰۱	۵۱۲,۰۴۵,۴۲۵	۶۹۹,۲۰۸,۲۶۸
۱۷	۱۷	کارهای آلومینیومی	۱.۳۰	۱.۰۴	۱.۰۱	۲۹۵,۵۶۸,۸۱۶	۴۰۳,۶۰۵,۱۳۰
۱۸	۱۸	اندود کاری وبندکشی	۱.۳۰	۱.۰۴	۱.۰۱	۱,۴۲۸,۳۶۷,۲۵۵	۱,۹۵۰,۴۶۴,۰۵۴
۱۹	۱۹	کارهای چوبی	۱.۳۰	۱.۰۴	۱.۰۱	۲۲۸,۶۶۱,۰۳۵	۳۱۲,۲۴۱,۲۱۷
۲۰	۲۰	کاشی و سرامیک کاری	۱.۳۰	۱.۰۴	۱.۰۱	۱,۲۱۵,۱۱۸,۰۴۰	۱,۶۵۹,۲۶۷,۹۸۶
۲۱	۲۱	فرش موزاییک	۱.۳۰	۱.۰۴	۱.۰۱	۳۸,۳۸۰,۲۰۰	۵۲,۴۰۸,۹۳۱
۲۲	۲۲	کارهای سنگی با سنگ پلاک	۱.۳۰	۱.۰۴	۱.۰۱	۲,۴۶۷,۷۴۶,۱۶۶	۳,۳۶۹,۷۵۶,۷۴۵
۲۳	۲۳	کارهای پلاستیکی و پلیمری	۱.۳۰	۱.۰۴	۱.۰۱	۲۵۲,۱۰۹,۸۸۰	۳۴۴,۲۶۱,۰۸۳
۲۴	۲۴	برش و نصب شیشه	۱.۳۰	۱.۰۴	۱.۰۱	۴۶۸,۷۳۱,۰۰۰	۶۴۰,۰۶۱,۵۵۵
۲۵	۲۵	رنگ آمیزی	۱.۳۰	۱.۰۴	۱.۰۱	۶۱۶,۸۱۲,۸۷۰	۸۴۲,۲۷۰,۳۱۰
۲۶	۲۶	زیر اساس و اساس	۱.۳۰	۱.۰۴	۱.۰۱	۰	۰
۲۷	۲۷	آسفالت	۱.۳۰	۱.۰۴	۱.۰۱	۰	۰
۲۸	۲۸	حمل ونقل	۱.۳۰	۱.۰۴	۱.۰۱	۷۲۷,۹۵۸,۴۸۹	۹۹۴,۰۴۱,۸۷۵
۲۹	۲۹	کارهای دستمزدی	۱.۳۰	۱.۰۴	۱.۰۱	۰.۰۰	۰
جمع فصول بدون احتساب ضرایب (ریال):			۱۹,۹۱۶,۶۸۳,۱۱۹				
جمع فصول با احتساب ضرایب (ریال):			۲۷,۱۹۶,۶۲۹,۱۳۳				

۱۴- تعدیل:

۱.مشخصات پیمان	
۱-۱	موضوع پیمان :
۱-۲	نام کارفرما :
۱-۳	نام مشاور یا دستگاه نظارت :
۱-۴	نام سازنده یا پیمانکار :
۱-۵	مدت مندرج در پیمان : ۶ ماه
۱-۶	مدت پیمان (مدت مندرج در پیمان و مدت های تمدید شده) :
۱-۷	دوره مبنای پیمان : سه ماهه چهارم سال ۱۴۰۳
۱-۸	تاریخ شروع به کار : ۱۴۰۴/۰۱۰۱

۲-مشخصات صورت وضعیت ها و دوره ها				
۲-۱.تاریخ صورت وضعیت فعلی موقت شماره ۲: ۱۴۰۴/۰۶/۳۱				
۲-۲.تاریخ صورت وضعیت قبلی موقت شماره ۱ : :۱۴۰۴/۰۲/۳۱				
۲-۳.مدت کارکرد(روز)				
۲-۴.مدت کارکرد در دوره های سه ماهه مربوط به صورت وضعیت				
۲-۴-۱. مدت کارکرد در دوره های سه ماهه	اول	سال ۱۴۰۴	۶۲	روز
۲-۴-۲. مدت کارکرد در دوره های سه ماهه	دوم	سال ۱۴۰۴	۱۲۴	روز
۲-۴-۳. مدت کارکرد در دوره های سه ماهه		سال	روز	
۲-۴-۴. مدت کارکرد در دوره های سه ماهه		سال	روز	
۲-۵.نسبت مدت کارکرد در هر دوره سه ماهه به مدت کارکرد :				
۲-۵-۱. مدت کارکرد در دوره های سه ماهه		سال	روز	
۲-۵-۲. مدت کارکرد در دوره های سه ماهه		سال	روز	
۲-۵-۳. مدت کارکرد در دوره های سه ماهه		سال	روز	
۲-۵-۴. مدت کارکرد در دوره های سه ماهه		سال	روز	

صورت وضعیت ۰ به ۱:

پروژه :												
صورت وضعیت شماره: ۱					از تاریخ :۱۴۰۴/۰۱/۰۱				تا تاریخ: ۱۴۰۴/۰۲/۳۱			
فهرست بهای رشته :۱۴۰۴					دوره مبنای پیمان: سه ماهه چهارم سال ۱۴۰۳							
دوره کارکرد		فصل	مبلغ صورت وضعیت فعلی شماره ۱	مبلغ صورت وضعیت قبلی شماره ۰	مابه التفاوت صورت وضعیت	نسبت مدت کارکرد دوره به مدت کارکرد	مبلغ کارکرد دوره	شاخص مبنا	شاخص دوره کارکرد	ضریب تعدیل	مبلغ تعدیل
سال	سه ماهه										
۱۴۰۴	اول	۱	۰	۰	۰	۱	۰	۹۵۴۱.۶	۱۳۳۵۷.۹	۰.۳۸	۰
۱۴۰۴	اول	۲	۲۷۹,۳۴۳,۴۸۷	۰	۲۷۹,۳۴۳,۴۸۷	۱	۲۷۹۳۴۳۴۸۶.۹	۹۱۶۷	۱۲۸۹۶.۵	۰.۳۸۷	۱۰۸,۱۰۵,۹۲۹
۱۴۰۴	اول	۳	۲۱۳,۲۰۱,۳۳۹	۰	۲۱۳,۲۰۱,۳۳۹	۱	۲۱۳۲۰۱۳۳۸.۶	۱۳۶۷۰	۱۹۳۶۴.۳	۰.۳۹۶	۸۴,۴۲۷,۷۳۰
۱۴۰۴	اول	۴	۰	۰	۰	۱	۰	۹۲۳۸.۸	۱۳۲۷۸.۰	۰.۴۱۵	۰
۱۴۰۴	اول	۵	۰	۰	۰	۱	۰	۶۴۳۴.۸	۹۳۶۳.۳	۰.۴۳۲	۰
۱۴۰۴	اول	۶	۱,۶۷۴,۳۳۰,۱۹۰	۰	۱,۶۷۴,۳۳۰,۱۹۰	۱	۱,۶۷۴,۳۳۰,۱۹۰	۷۱۲۳.۲	۱۰۰۰۱.۵	۰.۳۸۴	۶۴۲,۹۴۲,۷۹۳
۱۴۰۴	اول	۷	۶,۱۹۴,۸۹۱,۹۱۲	۰	۶,۱۹۴,۸۹۱,۹۱۲	۱	۶,۱۹۴,۸۹۱,۹۱۲	۹۳۲۵	۱۴۸۴۲.۹	۰.۵۶۲	۳,۴۸۱,۵۲۹,۲۵۵
۱۴۰۴	اول	۸	۳,۲۲۱,۲۰۵,۶۷۷	۰	۳,۲۲۱,۲۰۵,۶۷۷	۱	۳,۲۲۱,۲۰۵,۶۷۷	۹۱۴۷.۸	۱۳۴۵۷.۷	۰.۴۴۸	۱,۴۴۳,۱۰۰,۱۴۳
۱۴۰۴	اول	۹	۰	۰	۰	۱	۰	۱۰۲۸۱.۴	۱۶۱۴۴.۰	۰.۵۴۲	۰
۱۴۰۴	اول	۱۰	۲,۰۷۵,۰۲۹,۹۱۲	۰	۲,۰۷۵,۰۲۹,۹۱۲	۱	۲,۰۷۵,۰۲۹,۹۱۲	۸۰۵۰.۷	۱۱۶۹۸.۴	۰.۴۳	۸۹۲,۲۶۲,۸۶۲
۱۴۰۴	اول	۱۱	۰	۰	۰	۱	۰	۹۹۱۹.۴	۱۴۲۳۱.۸	۰.۴۱۳	۰
۱۴۰۴	اول	۱۲	۰	۰	۰	۱	۰	۹۰۶۶.۴	۱۲۸۰۷.۷	۰.۳۹۲	۰
۱۴۰۴	اول	۱۳	۰	۰	۰	۱	۰	۸۸۹۶.۳	۱۳۳۱۹.۲	۰.۴۷۲	۰
۱۴۰۴	اول	۱۴	۰	۰	۰	۱	۰	۷۰۳۷.۳	۱۰۰۴۳.۳	۰.۴۰۶	۰
۱۴۰۴	اول	۱۵	۰	۰	۰	۱	۰	۳۶۶	۵۰۳.۳	۰.۳۵۶	۰
۱۴۰۴	اول	۱۶	۰	۰	۰	۱	۰	۸۶۶۶.۹	۱۲۸۴۸.۳	۰.۴۵۸	۰
۱۴۰۴	اول	۱۷	۰	۰	۰	۱	۰	۵۶۲۳.۵	۸۰۴۹.۹	۰.۴۱	۰
۱۴۰۴	اول	۱۸	۰	۰	۰	۱	۰	۷۶۰۸.۴	۱۰۷۸۲.۱	۰.۳۹۶	۰
۱۴۰۴	اول	۱۹	۰	۰	۰	۱	۰	۵۲۷۰.۲	۷۷۸۴.۸	۰.۴۵۳	۰
۱۴۰۴	اول	۲۰	۰	۰	۰	۱	۰	۵۵۶۷.۷	۷۸۵۴.۷	۰.۳۹	۰
۱۴۰۴	اول	۲۱	۰	۰	۰	۱	۰	۶۹۳۶.۱	۹۹۵۱.۰	۰.۴۱۳	۰
۱۴۰۴	اول	۲۲	۰	۰	۰	۱	۰	۶۱۰۲.۱	۸۶۳۸.۲	۰.۳۹۵	۰
۱۴۰۴	اول	۲۳	۰	۰	۰	۱	۰	۷۰۸۴.۷	۱۰۱۳۱.۰	۰.۴۰۸	۰
۱۴۰۴	اول	۲۴	۰	۰	۰	۱	۰	۴۲۲۴.۰	۶۰۵۹.۶	۰.۴۱۳	۰
۱۴۰۴	اول	۲۵	۰	۰	۰	۱	۰	۶۷۸۱.۷	۹۶۰۹.۲	۰.۳۹۶	۰
۱۴۰۴	اول	۲۶	۰	۰	۰	۱	۰	۱۱۶۶۴.۵	۱۶۹۴۰.۸	۰.۴۳	۰
۱۴۰۴	اول	۲۷	۰	۰	۰	۱	۰	۱۰۷۸۹.۰	۱۶۹۹۲.۵	۰.۵۴۶	۰
۱۴۰۴	اول	۲۸	۰	۰	۰	۱	۰	۱۲۶۵۵.۳	۱۸۲۰۹.۳	۰.۴۱۷	۰
۱۴۰۴	اول	۲۹	۰	۰	۰	۱	۰	۸۶۲۰.۳	۱۲۰۶۳.۶	۰.۳۷۹	۰
										جمع	۶,۶۵۲,۳۶۸,۷۱۳

صورت وضعیت ۱ به ۲:

پروژه : ساختمان دو طبقه												
صورت وضعیت شماره: ۲						از تاریخ: ۱۴۰۴/۰۳/۰۱		تا تاریخ: ۱۴۰۴/۰۶/۳۱				
فهرست بهای رشته : ابنیه ۱۴۰۴						دوره مبنای پیمان: سه ماهه چهارم ۱۴۰۳						
دوره کارکرد		فصل	مبلغ صورت وضعیت فعلی شماره ۲	مبلغ صورت وضعیت قبلی شماره ۱	مابه التفاوت صورت وضعیت	نسبت مدت کارکرد دوره به مدت کارکرد	مبلغ کارکرد در دوره	شاخص مبنا	شاخص دوره کارکرد	ضریب تعدیل	مبلغ تعدیل
سال	سه ماهه										
۱۴۰۴	اول	۱	۰	۰	۰	۰.۳۳	۰	۹۵۴۱.۶	۱۵۱۷۹.۴	۰.۵۶۱	۰
۱۴۰۴	دوم					۰.۶۶	۰	۹۵۴۱.۶	۱۵۱۷۹.۳۷۵	۰.۵۶۱	۰
۱۴۰۴	اول	۲	۲۷۹,۳۴۳,۴۸۷	۲۷۹,۳۴۳,۴۸۷	۰	۰.۳۳	۰	۹۱۶۷	۱۴۶۵۵.۲	۰.۵۶۹	۰
۱۴۰۴	دوم					۰.۶۶	۰	۹۱۶۷	۱۴۶۵۵.۱۵۶۲۵	۰.۵۶۹	۰
۱۴۰۴	اول	۳	۲۱۳,۲۰۱,۳۳۹	۲۱۳,۲۰۱,۳۳۹	۰	۰.۳۳	۰	۱۳۶۷۰	۲۲۰۰۴.۸۴۳۷۵	۰.۵۷۹	۰
۱۴۰۴	دوم					۰.۶۶	۰	۱۳۶۷۰	۲۲۰۰۴.۸۴۳۷۵	۰.۵۷۹	۰
۱۴۰۴	اول	۴	۰	۰	۰	۰.۳۳	۰	۹۲۳۸.۸	۱۵۰۸۸.۵۹۳۷۵	۰.۶۰۲	۰
۱۴۰۴	دوم					۰.۶۶	۰	۹۲۳۸.۸	۱۵۰۸۸.۵۹۳۷۵	۰.۶۰۲	۰
۱۴۰۴	اول	۵	۰	۰	۰	۰.۳۳	۰	۶۴۳۴.۸	۱۰۶۴۰.۱۵۶۲۵	۰.۶۲۱	۰
۱۴۰۴	دوم					۰.۶۶	۰	۶۴۳۴.۸	۱۰۶۴۰.۱۵۶۲۵	۰.۶۲۱	۰
۱۴۰۴	اول	۶	۱,۶۷۴,۳۳۰,۱۹۰	۱,۶۷۴,۳۳۰,۱۹۰	۰	۰.۳۳	۰	۷۱۲۳.۲	۱۱۳۶۵.۳۱۲۵	۰.۵۶۶	۰
۱۴۰۴	دوم					۰.۶۶	۰	۷۱۲۳.۲	۱۱۳۶۵.۳۱۲۵	۰.۵۶۶	۰
۱۴۰۴	اول	۷	۶,۱۹۴,۸۹۱,۹۱۲	۶,۱۹۴,۸۹۱,۹۱۲	۰	۰.۳۳	۰	۹۳۲۵	۱۶۸۶۶.۸۷۵	۰.۷۶۸	۰
۱۴۰۴	دوم					۰.۶۶	۰	۹۳۲۵	۱۶۸۶۶.۸۷۵	۰.۷۶۸	۰
۱۴۰۴	اول	۸	۳,۲۲۱,۲۰۵,۶۷۷	۳,۲۲۱,۲۰۵,۶۷۷	۰	۰.۳۳	۰	۹۱۴۷.۸	۱۵۲۹۲.۸۱۲۵	۰.۶۳۸	۰
۱۴۰۴	دوم					۰.۶۶	۰	۹۱۴۷.۸	۱۵۲۹۲.۸۱۲۵	۰.۶۳۸	۰
۱۴۰۴	اول	۹	۰	۰	۰	۰.۳۳	۰	۱۰۲۸۱.۴	۱۸۳۴۵.۴۶۸۷۵	۰.۷۴۵	۰
۱۴۰۴	دوم					۰.۶۶	۰	۱۰۲۸۱.۴	۱۸۳۴۵.۴۶۸۷۵	۰.۷۴۵	۰
۱۴۰۴	اول	۱۰	۲,۰۷۵,۰۲۹,۹۱۲	۲,۰۷۵,۰۲۹,۹۱۲	۰	۰.۳۳	۰	۸۰۵۰.۷	۱۳۲۹۳.۵۹۳۷۵	۰.۶۱۹	۰
۱۴۰۴	دوم					۰.۶۶	۰	۸۰۵۰.۷	۱۳۲۹۳.۵۹۳۷۵	۰.۶۱۹	۰
۱۴۰۴	اول	۱۱	۱,۷۸۸,۸۵۹,۹۰۳	۰	۱,۷۸۸,۸۵۹,۹۰۳	۰.۳۳	۵۹۰,۳۲۳,۷۶۸	۹۹۱۹.۴	۱۶۱۷۲.۵	۰.۵۹۹	۳۵۳,۶۰۳,۹۳۷
۱۴۰۴	دوم					۰.۶۶	۱,۱۸۰,۶۴۷,۵۳۶	۹۹۱۹.۴	۱۶۱۷۲.۵	۰.۵۹۹	۷۰۷,۲۰۷,۸۷۴
۱۴۰۴	اول	۱۲	۰	۰	۰	۰.۳۳	۰	۹۰۶۶.۴	۱۴۵۵۴.۲۱۸۷۵	۰.۵۷۵	۰
۱۴۰۴	دوم					۰.۶۶	۰	۹۰۶۶.۴	۱۴۵۵۴.۲۱۸۷۵	۰.۵۷۵	۰
۱۴۰۴	اول	۱۳	۳۸۳,۴۶۷,۸۶۶	۰	۳۸۳,۴۶۷,۸۶۶	۰.۳۳	۱۲۶,۵۴۴,۳۹۶	۸۸۹۶.۳	۱۵۱۳۵.۴۶۸۷۵	۰.۶۶۶	۸۴,۲۷۸,۵۶۸
۱۴۰۴	دوم					۰.۶۶	۲۵۳,۰۸۸,۷۹۲	۸۸۹۶.۳	۱۵۱۳۵.۴۶۸۷۵	۰.۶۶۶	۱۶۸,۵۵۷,۱۳۵
۱۴۰۴	اول	۱۴	۹۸,۷۱۱,۶۹۳	۰	۹۸,۷۱۱,۶۹۳	۰.۳۳	۳۲,۵۷۴,۸۵۹	۷۰۳۷.۳	۱۱۴۱۲.۸۱۲۵	۰.۵۹۱	۱۹,۲۵۱,۷۴۱
۱۴۰۴	دوم					۰.۶۶	۶۵,۱۴۹,۷۱۷	۷۰۳۷.۳	۱۱۴۱۲.۸۱۲۵	۰.۵۹۱	۳۸,۵۰۳,۴۸۳
۱۴۰۴	اول	۱۵	۰	۰	۰	۰.۳۳	۰	۴۶۶	۵۷۱.۸۷۵	۰.۵۳۴	۰
۱۴۰۴	دوم					۰.۶۶	۰	۴۶۶	۵۷۱.۸۷۵	۰.۵۳۴	۰
۱۴۰۴	اول	۱۶	۶۹۹,۲۰۸,۲۶۸	۰	۶۹۹,۲۰۸,۲۶۸	۰.۳۳	۲۳۰,۷۳۸,۷۲۸	۸۶۶۶.۹	۱۴۶۰۰.۳۱۲۵	۰.۶۵	۱۴۹,۹۸۰,۱۷۳
۱۴۰۴	دوم					۰.۶۶	۴۶۱,۴۷۷,۴۵۷	۸۶۶۶.۹	۱۴۶۰۰.۳۱۲۵	۰.۶۵	۲۹۹,۹۶۰,۳۴۷
۱۴۰۴	اول	۱۷	۴۰۳,۶۰۵,۱۳۰	۰	۴۰۳,۶۰۵,۱۳۰	۰.۳۳	۱۳۳,۱۸۹,۶۹۳	۵۶۲۳.۵	۹۱۴۷.۶۵۶۲۵	۰.۵۹۵	۷۹,۲۴۷,۸۶۷
۱۴۰۴	دوم					۰.۶۶	۲۶۶,۳۷۹,۳۸۶	۵۶۲۳.۵	۹۱۴۷.۶۵۶۲۵	۰.۵۹۵	۱۵۸,۴۹۵,۷۳۴
۱۴۰۴	اول	۱۸	۱,۹۵۰,۴۶۴,۰۵۴	۰	۱,۹۵۰,۴۶۴,۰۵۴	۰.۳۳	۶۴۳,۶۵۳,۱۳۸	۷۶۰۸.۴	۱۲۲۵۲.۳۴۳۷۵	۰.۵۸	۳۷۳,۳۱۸,۸۲۰
۱۴۰۴	دوم					۰.۶۶	۱,۲۸۷,۳۰۶,۲۷۶	۷۶۰۸.۴	۱۲۲۵۲.۳۴۳۷۵	۰.۵۸	۷۴۶,۶۳۷,۶۴۰
۱۴۰۴	اول	۱۹	۳۱۲,۲۴۱,۲۱۷	۰	۳۱۲,۲۴۱,۲۱۷	۰.۳۳	۱۰۳,۰۳۹,۶۰۱	۵۲۷۰.۲	۸۸۴۶.۴۰۶۲۵	۰.۶۴۵	۶۶,۴۶۰,۵۴۳
۱۴۰۴	دوم					۰.۶۶	۲۰۶,۰۷۹,۲۰۳	۵۲۷۰.۲	۸۸۴۶.۴۰۶۲۵	۰.۶۴۵	۱۳۲,۹۲۱,۰۸۶
۱۴۰۴	اول	۲۰	۱,۶۵۹,۲۶۷,۹۸۶	۰	۱,۶۵۹,۲۶۷,۹۸۶	۰.۳۳	۵۴۷,۵۵۸,۴۳۵	۵۵۶۷.۷	۸۹۲۵.۷۸۱۲۵	۰.۵۷۳	۳۱۳,۷۵۰,۹۸۳
۱۴۰۴	دوم					۰.۶۶	۱,۰۹۵,۱۱۶,۸۷۱	۵۵۶۷.۷	۸۹۲۵.۷۸۱۲۵	۰.۵۷۳	۶۲۷,۵۰۱,۹۶۷
۱۴۰۴	اول	۲۱	۵۲,۴۰۸,۹۳۱	۰	۵۲,۴۰۸,۹۳۱	۰.۳۳	۱۷,۲۹۴,۹۴۷	۶۹۳۶.۱	۱۱۳۰۷.۹۶۸۷۵	۰.۵۹۹	۱۰,۳۵۹,۶۷۳
۱۴۰۴	دوم					۰.۶۶	۳۴,۵۸۹,۸۹۴	۶۹۳۶.۱	۱۱۳۰۷.۹۶۸۷۵	۰.۵۹۹	۲۰,۷۱۹,۳۴۷
۱۴۰۴	اول	۲۲	۳,۳۶۹,۷۵۶,۷۴۵	۰	۳,۳۶۹,۷۵۶,۷۴۵	۰.۳۳	۱,۱۱۲,۰۱۹,۷۲۶	۶۱۰۲.۱	۹۸۱۶.۰۹۳۷۵	۰.۵۷۸	۶۴۲,۷۴۷,۴۰۱
۱۴۰۴	دوم					۰.۶۶	۲,۲۲۴,۰۳۹,۴۵۱	۶۱۰۲.۱	۹۸۱۶.۰۹۳۷۵	۰.۵۷۸	۱,۲۸۵,۴۹۴,۸۰۳
۱۴۰۴	اول	۲۳	۳۴۴,۲۶۱,۰۸۳	۰	۳۴۴,۲۶۱,۰۸۳	۰.۳۳	۱۱۳,۶۰۶,۱۵۸	۷۰۸۴.۷	۱۱۵۱۲.۵	۰.۵۹۴	۶۷,۴۸۲,۰۵۸
۱۴۰۴	دوم					۰.۶۶	۲۲۷,۲۱۲,۳۱۵	۷۰۸۴.۷	۱۱۵۱۲.۵	۰.۵۹۴	۱۳۴,۹۶۴,۱۱۵
۱۴۰۴	اول	۲۴	۶۴۰,۰۶۱,۵۵۵	۰	۶۴۰,۰۶۱,۵۵۵	۰.۳۳	۲۱۱,۲۲۰,۳۱۳	۴۲۲۴	۶۸۸۵.۹۳۷۵	۰.۵۹۹	۱۲۶,۵۲۰,۹۶۸
۱۴۰۴	دوم					۰.۶۶	۴۲۲,۴۴۰,۶۲۶	۴۲۲۴	۶۸۸۵.۹۳۷۵	۰.۵۹۹	۲۵۳,۰۴۱,۹۳۵
۱۴۰۴	اول	۲۵	۸۴۲,۲۷۰,۳۱۰	۰	۰	۰.۳۳	۰	۶۷۸۱.۷	۱۰۹۱۹.۵۳۱۲۵	۰.۵۸	۰
۱۴۰۴	دوم					۰.۶۶	۰	۶۷۸۱.۷	۱۰۹۱۹.۵۳۱۲۵	۰.۵۸	۰
۱۴۰۴	اول	۲۶	۰	۰	۰	۰.۳۳	۰	۱۱۶۶۴.۵	۱۹۲۵۰.۹۳۷۵	۰.۶۱۸	۰
۱۴۰۴	دوم					۰.۶۶	۰	۱۱۶۶۴.۵	۱۹۲۵۰.۹۳۷۵	۰.۶۱۸	۰
۱۴۰۴	اول	۲۷	۰	۰	۰	۰.۳۳	۰	۱۰۷۸۹	۱۹۳۰۹.۶۸۷۵	۰.۷۵	۰
۱۴۰۴	دوم					۰.۶۶	۰	۱۰۷۸۹	۱۹۳۰۹.۶۸۷۵	۰.۷۵	۰
۱۴۰۴	اول	۲۸	۹۹۴,۰۴۱,۸۷۵	۰	۹۹۴,۰۴۱,۸۷۵	۰.۳۳	۳۲۸,۰۳۳,۸۱۹	۱۲۶۵۵.۳	۲۰۶۹۲.۳۴۳۷۵	۰.۶۰۳	۱۹۷,۸۰۴,۳۹۳
۱۴۰۴	دوم					۰.۶۶	۶۵۶,۰۶۷,۶۳۸	۱۲۶۵۵.۳	۲۰۶۹۲.۳۴۳۷۵	۰.۶۰۳	۳۹۵,۶۰۸,۷۸۵
۱۴۰۴	اول	۲۹	۰	۰	۰	۰.۳۳	۰	۸۶۲۰.۳	۱۳۷۰۸.۵۹۳۷۵	۰.۵۶۱	۰
۱۴۰۴	دوم					۰.۶۶	۰	۸۶۲۰.۳	۱۳۷۰۸.۵۹۳۷۵	۰.۵۶۱	۰
										جمع	۷,۴۵۴,۴۲۱,۳۷۸

۱۵- مالی:

مالی					
کارفرما:			شماره صفحه:		
مشاور:			شماره صورت وضعیت:		
پیمانکار:			تاریخ:		
نام پروژه: ساختمان دو طبقه			فهرست بهای: ابنیه ۱۴۰۴		
نام قسمت:			شماره قرداد:		
ردیف	ردیف فهرست بها	شرح عملیات	واحد	بهای واحد	حجم- سطح- وزن	بهای کل
	فصل ۲: عملیات خاکی با دست					
۱	۰۲۰۱۰۴	کندن زمین در زمینهای سنگی و ریختن مواد کنده شده به کنار محلهای مربوط.	مترمکعب	۱۶,۰۱۲,۰۰۰	۱۲.۷۸	۲۰۴,۵۶۹,۳۱۲
	فصل ۳: عملیات خاکی با ماشین					
۲	۰۳۰۱۰۳	کندن زمین در زمینهای خاکی با بولدوزر یا وسیله مشابه وحمل مواد حاصل تا فاصله ۲۰ متر از مرکز ثقل برداشت و توده کردن آن.	مترمکعب	۱۴۷,۰۰۰	۱۱۴.۹۹	۱۶,۹۰۲,۷۹۵
۳	۰۳۰۷۰۱	بارگیری مواد حاصل از عملیات خاکی یا خاک‌های توده شده و حمل آن با کامیون یا هرنوع وسیله مکانیکی دیگر تا فاصله ۱۰۰ متری مرکز ثقل برداشت و تخلیه آن.	متر مکعب	۲۱۰,۵۰۰	۱۱۴.۹۹	۲۴,۲۰۴,۳۴۳
۴	۰۳۰۷۰۲	حمل مواد حاصل از عملیات خاکی یا خاک‌های توده شده، وقتی که فاصله حمل بیش از ۱۰۰ متر تا ۵۰۰ متر باشد، به ازای هر ۱۰۰ متر مازاد بر۱۰۰ متر اول. کسر ۱۰۰ متر به تناسب محاسبه می شود.	متر مکعب-کیلومتر	۸,۱۲۰	۴۵۹.۹۴	۳,۷۳۴,۷۱۳
۵	۰۳۰۷۰۳	حمل مواد حاصل از عملیات خاکی یا خاک‌های توده شده، وقتی که فاصله حمل بیش از۵۰۰ متر تا۱۰ کیلومتر باشد، برای هر کیلومتر مازاد بر۵۰۰ متر اول، برای راه‌های آسفالتی (کسر کیلومتر به‌نسبت قیمت یک کیلومتر محاسبه می‌شود).	متر مکعب-کیلومتر	۴۱,۵۰۰	۱۱۴۹.۸۵	۴۷,۷۱۸,۷۳۴
۶	۰۳۰۷۰۴	حمل مواد حاصل از عملیات خاکی یاخاک‌های توده شده، وقتی که فاصله حمل بیش از۱۰ کیلومتر تا۳۰ کیلومتر باشد، برای هر کیلومتر مازاد بر۱۰ کیلومتر، برای راه‌های آسفالتی(کسر کیلومتر، به‌نسبت قیمت یک کیلومتر محاسبه می‌شود).	متر مکعب-کیلومتر	۳۳,۸۰۰	۱۳۷۹.۸۲	۴۶,۶۳۷,۸۸۲
۷	۰۳۰۹۰۳	پخش، آبپاشی، تسطیح، پروفیله کردن، رگلاژ و کوبیدن قشرهای خاکریزی و تووناں، با ۹۵ درصد کوبیدگی به روش آشو اصلاحی وقتی که ضخامت قشرهای خاکریزی پس از کوبیده شدن حداکثر ۱۵ سانتیمتر باشد	متر مکعب	۳۰۶,۵۰۰	۵۵.۲۵	۱۶,۹۳۳,۵۱۲
	فصل ۶: قالب بندی					
۸	۰۶۰۱۰۱	تهیه وسایل و قالب بندی با استفاده از قالب فولادی درپی ها و شناژهای پی.	مترمربع	۲,۵۳۸,۰۰۰	۵۰.۲۸	۱۲۷,۶۱۰,۶۴۰
۹	۰۶۰۳۰۱	تهیه وسایل و قالب بندی با استفاده از قالب فلزی دردیوارهای بتنی که ارتفاع دیوار حداکثر ۳٫۵ متر باشد	مترمربع	۳,۳۷۸,۰۰۰	۱۱۷.۵۴	۳۹۷,۰۵۰,۱۲۰
۱۰	۰۶۰۵۰۱	تهیه وسایل و قالب بندی با استفاده از قالب فلزی درتیرهای بتنی تا ارتفاع حداکثر ۳٫۵ متر	مترمربع	۴,۲۸۸,۰۰۰	۱۱۹.۳۷	۵۱۱,۸۵۸,۵۶۰
۱۱	۰۶۰۷۰۱	تهیه وسایل و قالب بندی با استفاده از قالب فولادی در پله های بتنی شامل تمام یا برخی از اجزای آن نظیر تیر، تاوه، دست انداز، کف پله و مانند آن به طور کامل در هر ارتفاع و به هر شکل	مترمربع	۴,۱۰۰,۰۰۰	۴۶.۲۵	۱۸۹,۶۲۹,۱۰۰
	فصل ۷: کارهای فولادی با میلگرد					
۱۲	۰۷۰۲۰۱	تهیه، بریدن، خم کردن و کار گذاشتن میل گردآجدار به قطر تا۱۰ میلی‌متر، برای بتن مسلح با سیم پیچی لازم .	کیلوگرم	۴۴۱,۵۰۰	۲۴۲۳.۷۱	۱,۰۷۰,۰۶۷,۹۶۵
۱۳	۰۷۰۲۰۲	تهیه، بریدن، خم کردن و کار گذاشتن میل گردآجدار به قطر ۱۲ تا ۱۸ میلی‌متر، برای بتن مسلح با سیم پیچی لازم .	کیلوگرم	۳۷۵,۵۰۰	۸۳۹۴.۲۲	۳,۱۵۲,۰۲۹,۲۳۵
۱۴	۰۷۰۲۰۳	تهیه، بریدن، خم کردن و کار گذاشتن میلگرد آج دار به قطر ۲۰ تا ۴۰ میلی متر، برای بتن مسلح با سیم پیچی لازم.	کیلوگرم	۳۵۸,۵۰۰	۸۵۵.۹۹	۳۰۶,۸۷۲,۷۷۴
۱۵	۰۷۰۳۰۱	اضافه بهای مصرف میل گرد، وقتی به صورت خرپا در تیرچه‌های پیش ساخته سقف سبک بتنی مصرف شود.	کیلوگرم	۹,۶۵۰	۷۹۶.۲۸	۷,۶۸۴,۱۳۱

	فصل ۸ : بتن درجا				
۱۶	۰۸۰۱۰۲	تهیه و اجرای بتن با شن و ماسه شسته طبیعی یا شکسته، با ۱۵۰ کیلو گرم سیمان در متر مکعب بتن.	مترمکعب	۱۷,۱۵۲,۰۰۰	۶.۹۱	۱۱۸,۴۵۱,۷۱۲
۱۷	۰۸۰۱۰۶	تهیه و اجرای بتن با شن و ماسه شسته طبیعی یا شکسته با مقاومت فشاری مشخصه ۲۵ مگاپاسکال.	مترمکعب	۲۰,۱۶۲,۰۰۰	۷۸.۳۲	۱,۵۷۹,۱۶۸,۴۸۸
۱۸	۰۸۰۱۱۱	اضافه بها به ردیف های ۰۸۰۱۰۱ تا ۰۸۰۱۰۹ ، در صورتی که از سنگ شکسته کوهی استفاده شده باشد	مترمکعب	۹۴۰,۰۰۰	۷۸.۳۲	۷۳,۶۲۴,۵۶۰
۱۹	۰۸۰۲۰۱	تهیه و اجرای بتن سبک با پوکه معدنی و ۱۵۰ کیلوگرم سیمان در متر مکعب بتن.	مترمکعب	۱۴,۶۳۳,۰۰۰	۳۴.۱۳	۴۹۹,۳۹۵,۰۲۴
۲۰	۰۸۰۳۰۱	ضافه بها برای بتن ریزی ستون ها، دیوارها، شناژها، تیرها و همچنین کلاف های بتنی واحدهای بنایی (غیر از فونداسیون)، که جدا از سقف بتن ریزی شوند.	مترمکعب	۲,۴۲۶,۰۰۰	۱۹.۰۱	۴۶,۱۱۳,۴۰۸
۲۱	۰۸۰۳۰۲	اضافه بها برای بتن ریزی سقف ها، ستون ها، دیوارها، شناژها و تیرهایی که همراه سقف بتن ریزی شوند	مترمکعب	۱,۷۱۳,۰۰۰	۲۲.۸۴	۳۹,۱۱۸,۰۶۸
۲۲	۰۸۰۳۰۴	اضافه بها به ردیف‌های بتن‌ریزی، در صورت مصرف بتن در بتن مسلح.	مترمکعب	۳۰۴,۰۰۰	۱۰.۱۶	۳,۰۸۷,۷۲۸
	فصل ۱۰: سقف سبک بتنی					
۲۳	۱۰۰۳۰۶	اجرای سقف تیرچه و بلوک به ضخامت ۳۰ سانتی متر با تیرچه پاشنه بتنی و بلوک پلی استایرن منبسط شده، شامل تهیه تمام مصالح به استثنای میلگرد، و تهیه تجهیزات لازم به طور کامل.	مترمربع	۹,۱۰۱,۰۰۰	۱۶۵.۸۹	۱,۵۰۹,۷۱۹,۳۸۵
۲۴	۱۰۰۷۰۱	اضافه بها به ردیف های سقف تیرچه و بلوک، در صورتی که مقاومت فشاری مشخصه بتن سقف، بیش از ۲۰ مگاپاسکال و حداکثر ۲۵ مگاپاسکال باشد	مترمربع	۵۹,۵۰۰	۱۶۵.۸۹	۹,۸۷۰,۱۵۸
	فصل ۱۱: آجر کاری و شفته ریزی					
۲۵	۱۱۰۲۱۳	آجرکاری با آجرفشاری برای زیرسازی پله با ملات ماسه سیمان ۱:۵	مترمکعب	۲۷,۱۵۱,۰۰۰	۱.۶۴	۴۴,۴۷۳,۳۳۸
۲۶	۱۱۰۴۰۱	دیوار به ضخامت ۷ تا ۱۱ سانتی متر با بلوک سفال و ملات ماسه سیمان ۱:۵	مترمکعب	۲۱,۶۸۶,۰۰۰	۸.۹۰	۱۹۲,۹۸۳,۷۱۴
۲۷	۱۱۰۴۰۲	دیوار به ضخامت بیش از ۱۱ تا ۲۲ سانتیمتر با بلوک سفال و ملات ماسه سیمان ۱:۵	مترمکعب	۱۸,۴۰۹,۰۰۰	۵۴.۹۹	۱,۰۱۲,۳۴۷,۷۲۸
۲۸	۱۱۰۸۲۴	اضافه بهای دیوار چینی به صورت دیوار دو جداره، به ازای هر مترمربع دیوار دو جداره که هم زمان چیده شود. (یک طرف اندازه‌گیری میشود).	مترمربع	۲۱۹,۰۰۰	۲۷۴.۹۶	۶۰,۲۱۶,۲۴۰
	فصل ۱۳: عایق کاری رطوبتی					
۲۹	۱۳۰۲۰۳	عایق کاری رطوبتی، با سه قشر اندود قیر و دو لایه گونی برای سطوح حمام ها، توالت ها و روی پی ها و مانند آن.	متر مربع	۲,۷۵۶,۰۰۰	۱۲.۰۶	۳۳,۲۳۷,۳۶۰
۳۰	۱۳۰۳۰۳	عایقکاری رطوبتی، با عایق پیشساخته درجه یک متشکل از قیر پلاستیکی، الیاف پلیاستر نوع نبافته و تیشو به ضخامت ۳٫۵ تا ۴ میلیمتر به انضمام قشر آستر برای سطوح حمامها، توالتها، روی پیها و مانند آن.	متر مربع	۱,۷۳۵,۰۰۰	۱۴۲.۷۰	۲۴۷,۵۸۴,۵۰۰

		فصل ۱۴: عایق کاری حرارتی			
۳۱	۱۴۰۶۱۱	تهیه و نصب پلی استایرن منبسط شده با چگالی ۱۲ کیلوگرم بر مترمکعب، سفید یا الوان به ضخامت یک سانتی متر، با تمام وسایل نصب بدون زیرسازی	متر مربع	۳۴۱,۵۰۰	۲۱۱.۶۸	۷۲,۲۸۸,۷۲۰
		فصل ۱۶ : کارهای فولادی سبک			
۳۲	۱۶۰۱۰۴	تهیه،ساخت و نصب چهارچوب،در و پنجره آهنی از پروفیل های توخالی،با جاسازی و دستمزد نصب یراق آلات همراه با جوشکاری و ساییدن لازم.	کیلوگرم	۷۰۱,۵۰۰	۵۶۴.۵۳	۳۹۶,۰۱۹,۹۰۰
۳۳	۱۶۰۴۰۶	تهیه و نصب صفحات رابیتس گالوانیزه گرم.	کیلوگرم	۹۰۵,۰۰۰	۱۲۸.۲۰۵	۱۱۶,۰۲۵,۵۲۵
		فصل ۱۷: کارهای الومینیومی			
۳۴	۱۷۰۱۰۲	تهیه، ساخت و نصب در و پنجره آلومینیومی از پروفیل آلومینیومی استی و کروزت، با پوشش آنادایز غیررنگی به ضخامت ۱۰ میکرون.	کیلوگرم	۲,۱۹۸,۰۰۰	۹۹.۷۹	۲۱۹,۳۴۲,۸۱۶
۳۵	۱۷۰۲۰۴	تهیه و نصب تایل آلومینیومی به ابعاد حدود ۶۰ ×۶۰ سانتی متر و به ضخامت ۰.۵ میلی متر، با پوشش رنگپودری الکترواستاتیک به ضخامت ۶۰ تا ۸۰ میکرون	مترمربع	۵,۶۲۳,۰۰۰	۱۰.۸۲	۶۰,۸۴۰,۸۶۰
۳۶	۱۷۰۴۰۳	تهیه و نصب پاخور و مانند آن روی درهای چوبی، از ورق آلومینیوم رنگ نشده.	کیلوگرم	۳,۵۶۵,۰۰۰	۲.۹۲	۱۰,۳۹۵,۵۴۰
۳۷	۱۷۰۶۰۵	اضافه بها به کارهای آلومینیومی آنادایز شده غیر رنگی، هر گاه به روش آنادایز، به ضخامت ۱۰ میکرون، رنگی شود	کیلوگرم	۵۰,۰۰۰	۹۹.۷۹۲	۴,۹۸۹,۶۰۰
		فصل ۱۸ : اندودکاری و بندکشی			
۳۸	۱۸۰۲۰۱	شمشه گیری سطوح قائم و سقف ها، با ملات گچ و خاک یا گچ	مترمربع	۲۵۴,۵۰۰	۳۷۸.۷۷	۹۶,۳۹۵,۶۹۳
۳۹	۱۸۰۲۱۰	اندود گچ به ضخامت تا ۱.۵ سانتی متر، روی سطوح قائم	مترمربع	۶۷۹,۰۰۰	۱۵۸.۸۶	۱۰۷,۸۶۵,۹۴۰
۴۰	۱۸۰۲۱۱	اندود گچ به ضخامت تا ۱.۵ سانتی متر، برای زیر سقف ها	مترمربع	۸۲۹,۰۰۰	۲۱۹.۹۱	۱۸۲,۳۰۱,۲۴۵
۴۱	۱۸۰۲۱۵	سفید کاری روی سطوح قائم و پرداخت آن با گچ کشته	مترمربع	۷۱۲,۵۰۰	۱۵۸.۸۶	۱۱۳,۱۸۷,۷۵۰
۴۲	۱۸۰۲۱۶	سفید کاری زیر سقف ها و پرداخت آن با گچ کشته	مترمربع	۸۸۲,۰۰۰	۲۱۹.۹۱	۱۹۳,۹۵۶,۲۱۰
۴۳	۱۸۰۳۰۱	زخمی کردن روی سطوح بتنی به منظور اجرای اندود	مترمربع	۱۱۰,۵۰۰	۳۶.۷۶	۴,۰۶۱,۴۲۸
۴۴	۱۸۰۳۰۲	شمشه گیری سطوح قائم و سقفها، با ملات ماسه و سیمان۱:۴	مترمربع	۲۳۸,۰۰۰	۳۷۹.۶۵	۹۰,۳۵۵,۵۱۰
۴۵	۱۸۰۳۰۴	اندود سیمانی به ضخامت تا ۲ سانتی متر روی سطوح قایم، با ملات ماسه سیمان ۱:۴.	مترمربع	۱,۱۶۱,۰۰۰	۳۴۲.۸۹	۳۹۸,۰۹۵,۲۹۰
۴۶	۱۸۰۳۱۲	اندود سیمانی با ملات ماسه سیمان ۱:۴ به ضخامت تا ۲ سانتی متر، برای زیر سقف ها	مترمربع	۱,۷۱۰,۰۰۰	۳۶.۷۶	۶۲,۸۵۱,۰۵۰
۴۷	۱۸۰۹۰۱	تهیه و نصب صفحات گچی به ضخامت ۱۲ میلیمتر به صورت دو جداره و از دو طرف روی پانل دیواری از جنس فولاد گالوانیزه سرد نورد شده سبک با بطانه به انضمام تمام وسایل نصب و نوار مربوط	مترمربع	۱,۶۲۳,۰۰۰	۹۱.۰۶	۱۴۷,۷۹۰,۳۸۰
۴۸	۱۸۰۹۱۱	هیه و اجرای نوار و بتونه جهت درزبندی صفحات گچی روکش دار	مترمربع	۳۴۶,۰۰۰	۹۱.۰۶	۳۱,۵۰۶,۷۶۰

		فصل ۱۹ : کارهای چوبی				
۴۹	۱۹۰۱۱۰	تهیه، ساخت و نصب چهارچوب کمد و گنجه، از چوب نراد خارجی، به سطح مقطع ۲۰ تا ۳۰ سانتی متر مربع، بطور کامل.	متر طول	۱,۳۳۶,۰۰۰	۹.۳۰	۱۲,۴۲۴,۸۰۰
۵۰	۱۹۰۲۱۳	تهیه، ساخت و نصب کلاف در از چوب نراد خارجی، به سطح مقطع ۱۵ تا ۲۵ سانتی متر مربع، همراه با قیدهای چوبی برای نصب قفل و تقویت محل لولا، بطور کامل	مترمربع	۲,۴۶۴,۰۰۰	۱۷.۶۰	۴۳,۳۶۶,۴۰۰
۵۱	۱۹۰۳۰۱	تهیه، ساخت و جاگذاری شبکه به ابعاد حداکثر ۷x۷ سانتی متر داخل کلاف چوبی در، از فیبر به ضخامت حدود ۳ میلی متر	مترمربع	۸۹۹,۰۰۰	۱۷.۶۰	۱۵,۸۲۲,۴۰۰
۵۲	۱۹۰۴۱۳	به HDF تهیه و نصب پوشش یک روی در، از جنس ضخامت حدود ۳ میلی متر، با پرس کردن	مترمربع	۱,۱۶۶,۰۰۰	۳۵.۲۰	۴۱,۰۴۳,۲۰۰
	۱۹۰۵۰۱	نصب در چوبی و یراق کوبی آن (بدون بهای یراق آلات آن)	لنگه	۲,۷۴۵,۰۰۰	۸	۲۱,۹۶۰,۰۰۰
۵۴	۱۹۰۷۰۶	تهیه و ساخت در کمد و گنجه از ام. دی. اف (MDF) رنگی به ضخامت ۱۶ میلی متر و نصب نوار PVC در محیط آن	مترمربع	۴,۶۰۳,۰۰۰	۵.۲۳	۲۴,۰۵۰,۶۷۵
۵۵	۱۹۱۱۰۴	تهیه و نصب قرنیز چوبی به ضخامت ۱ تا ۱.۵ سانتی متر از چوب نراد خارجی که لبه آن ابزار خورده باشد	مترمربع	۱۲,۱۹۴,۰۰۰	۵.۷۴	۶۹,۹۹۳,۵۶۰
		فصل ۲۰ : کاشی و سرامیک کاری				
۵۶	۲۰۰۳۲۱	تهیه و نصب کاشیهای سرامیکی لعابدار یا بدون لعاب روی سطوح افقی با سطح تا ۱۶ دسیمترمربع	مترمربع	۳,۶۷۴,۰۰۰	۷۱.۵۸	۲۶۲,۹۸۴,۹۲۰
۵۷	۲۰۰۱۲۱	تهیه و نصب کاشیهای سرامیکی لعابدار یا بدون لعاب روی سطوح قائم با سطح تا ۱۶ دسیمترمربع	مترمربع	۳,۵۴۴,۰۰۰	۱۴۰.۶۸	۴۹۸,۵۶۹,۹۲۰
۵۸	۲۰۰۳۲۳	تهیه و نصب کاشیهای سرامیکی لعابدار یا بدون لعاب روی سطوح افقی با سطح بیش از ۲۵ تا ۳۶ دسیمترمربع.	مترمربع	۴,۲۳۱,۰۰۰	۱۰۷.۲۰	۴۵۳,۵۶۳,۲۰۰
		فصل ۲۱ : فرش موزاییک				
۵۹	۲۱۰۴۰۳	فرش کف با موزاییک پرسی یا ویبره ای با سطح صاف.	متر مربع	۲,۷۲۲,۰۰۰	۱۴.۱۰	۳۸,۳۸۰,۲۰۰
		فصل ۲۲ : کارهای سنگی با سنگ پلاک				
۶۰	۲۲۰۱۱۸	تهیه و نصب سنگ پلاک تراورتن کرم مهاباد آذربایجان غربی در سطوح افقی.	متر مربع	۹,۰۶۷,۰۰۰	۹۱.۳۸	۸۲۸,۵۴۲,۴۶۰
۶۱	۲۲۰۱۲۸	تهیه و نصب سنگ پلاک تراورتن کرم رامشه اصفهان در سطوح افقی.	متر مربع	۱۲,۸۸۱,۰۰۰	۱۱۸.۳۲	۱,۵۲۴,۱۳۱,۴۴۴
۶۲	۲۲۰۶۰۱	اضافه بها نسبت به ردیفهای تهیه و نصب سنگ پلاک در سطوح افقی، در صورتی که سنگهای پلاک در سطوح قایم نصب شوند.	متر مربع	۵۵۸,۵۰۰	۱۱۸.۳۲۴	۶۶,۰۸۳,۹۵۴
۶۳	۲۲۰۷۱۰	اضافه بها نسبت به ردیف های تهیه و نصب سنگ پلاک، در صورتی که سنگ پلاک، به عنوان قرنیز یا ازاره مورد استفاده قرار گیرد.	متر طول	۱۳۳,۵۰۰	۶۱.۵۶	۸,۲۱۸,۲۶۰
۶۴	۲۲۰۷۱۱	اضافه بها نسبت به ردیف های تهیه و نصب سنگ پلاک، درصورتی که سنگ پلاک، به عنوان سنگ پله مورد استفاده قرار گیرد	متر مربع	۸۳۶,۰۰۰	۴۸.۷۶۸	۴۰,۷۷۰,۰۴۸
		فصل ۲۳ : کارهای پلاستیکی				
۶۵	۲۳۱۱۱۰	به همراه نوار لاستیک U.P.V.C تهیه، ساخت و نصب در یا پنجره آب بند و ورق تقویتی گالوانیزه	مترمربع	۳,۴۳۱,۰۰۰	۷۳.۴۸	۲۵۲,۱۰۹,۸۸۰
		فصل ۲۴ : برش و نصب شیشه				
۶۶	۲۴۰۱۰۲	تهیه و نصب شیشه ۴ میلی‌متری ساده با چسب سیلیکون.	مترمربع	۳,۰۶۹,۰۰۰	۴۷.۰۰	۱۴۴,۲۴۳,۰۰۰
۶۷	۲۴۰۴۰۲	تهیه و نصب شیشه ۶ میلی‌متری رفلکتیو (بازتابنده) رنگی.	مترمربع	۵,۷۸۷,۰۰۰	۴۷.۰۰	۲۷۱,۹۸۹,۰۰۰
۶۸	۲۴۰۷۲۵	اضافه بها نسبت به ردیف‌های تهیه و نصب شیشه اگر شیشه به صورت دوجداره تهیه و مصرف شود، برحسب محیط شیشه دوجداره شده.	مترطول	۱,۱۱۷,۰۰۰	۴۷.۰۰	۵۲,۴۹۹,۰۰۰
		فصل۲۵:رنگ آمیزی				
۶۹	۲۵۰۵۰۲	تهیه مصالح و اجرای رنگ پلاستیکی کامل روی اندود گچ دیوارها و سقفها	مترمربع	۹۶۰,۰۰۰	۵۴۰.۲۶۵	۵۱۸,۶۵۴,۴۰۰
۷۰	۲۵۰۷۰۵	تهیه مصالح و اجرای رنگ پلاستیک روی سطوح سیمانی یا بتنی شامل آستر و رویه	مترمربع	۵۱۹,۰۰۰	۱۸۹.۱۳	۹۸,۱۵۸,۴۷۰
		فصل ۲۸ : حمل و نقل				
۷۱	۲۸۰۱۰۱	سیمان-حمل سیمان پاکتی، مصالح سنگی، آهن آلات، آجر و بلوک، هرگاه فاصله محل تهیه تا محل کارگاه، بیش از ۳۰ کیلومتر و تا ۷۵ کیلومتر باشد، برای تمام طول مسیر پس از کسر ۳۰ کیلومتر	تن - کیلومتر	۲۸,۴۰۰	۷۹۰.۵۶	۲۲,۴۵۱,۸۴۷
۷۲	۲۸۰۱۰۱	مصالح سنگی-حمل سیمان پاکتی، مصالح سنگی، آهن آلات، آجر و بلوک، هرگاه فاصله محل تهیه تا محل کارگاه، بیش از ۳۰ کیلومتر و تا ۷۵ کیلومتر باشد، برای تمام طول مسیر پس از کسر ۳۰ کیلومتر	تن - کیلومتر	۲۸,۴۰۰	۱۸۴۶۶.۱۱	۵۲۴,۴۳۷,۵۸۱
۷۳	۲۸۰۱۰۳	آهن آلات-حمل سیمان پاکتی، مصالح سنگی، آهن آلات، آجر و بلوک، هرگاه فاصله محل تهیه تا محل کارگاه، بیش از ۳۰ کیلومتر و تا ۳۰۰ کیلومتر باشد، برای تمام طول مسیر پس از کسر ۳۰ کیلومتر	تن - کیلومتر	۱۳,۵۰۰	۳۱۲۲.۸۶	۴۲,۱۵۸,۵۹۷
۷۴	۲۸۰۱۰۳	،آجر-حمل سیمان پاکتی، مصالح سنگی، آهن آلات، آجر و بلوک هرگاه فاصله محل تهیه تا محل کارگاه، بیش از ۳۰ کیلومتر و تا کیلومتر باشد، برای تمام طول مسیر پس از کسر ۳۰ کیلومتر ۳۰۰	تن - کیلومتر	۱۳,۵۰۰	۱۰۲۸۹.۶۶	۱۳۸,۹۱۰,۴۶۴

۱۶- خلاصه مالی:

خلاصه مالی				
کارفرما:			شماره صفحه	
مشاور:			شماره صورت وضعیت	
پیمانکار:			تاریخ	
نام پروژه: ساختمان دو طبقه			فهرس بهای: ابنیه ۱۴۰۴	
نام قسمت:			شماره قرارداد:	
ردیف	شماره فصل	شرح فصل	جمع کل فصل	ملاحظات
۱	۱	عملیات تخریب	۰	
۲	۲	عملیات خاکی با دست	۲۰۴,۵۶۹,۳۱۲	
۳	۳	عملیات خاکی با ماشین	۱۵۶,۱۳۱,۹۷۸	
۴	۴	عملیات بنایی با سنک	۰	
۵	۵	قالب بندی چوبی	۰	
۶	۶	قالب بندی فلزی	۱,۲۲۶,۱۴۸,۴۲۰	
۷	۷	کارهای فولادی با میلگرد	۴,۵۳۶,۶۵۴,۱۰۴	
۸	۸	بتن درجا	۲,۳۵۸,۹۵۸,۹۸۸	
۹	۹	کارهای فولادی سنگین	۰	
۱۰	۱۰	سقف بتنی	۱,۵۱۹,۵۸۹,۵۴۳	
۱۱	۱۱	آجرکاری و شفته ریزی	۱,۳۱۰,۰۲۱,۰۲۰	
۱۲	۱۲	بتن پیش ساخته و بلوک چینی	۰	
۱۳	۱۳	عایق کاری رطوبتی	۲۸۰,۸۲۱,۸۶۰	
۱۴	۱۴	عایق کاری حرارتی	۷۲,۲۸۸,۷۲۰	
۱۵	۱۵	-	۰	
۱۶	۱۶	کارهای فولادی سبک	۵۱۲,۰۴۵,۴۲۵	
۱۷	۱۷	کارهای آلومینیومی	۲۹۵,۵۶۸,۸۱۶	
۱۸	۱۸	اندود کاری وبندکشی	۱,۴۲۸,۳۶۷,۲۵۵	
۱۹	۱۹	کارهای چوبی	۲۲۸,۶۶۱,۰۳۵	
۲۰	۲۰	کاشی و سرامیک کاری	۱,۲۱۵,۱۱۸,۰۴۰	
۲۱	۲۱	فرش موزاییک	۳۸,۳۸۰,۲۰۰	
۲۲	۲۲	کارهای سنگی با سنگ پلاک	۲,۴۶۷,۷۴۶,۱۶۶	
۲۳	۲۳	کارهای پلاستیکی و پلیمری	۲۵۲,۱۰۹,۸۸۰	
۲۴	۲۴	برش و نصب شیشه	۴۶۸,۷۳۱,۰۰۰	
۲۵	۲۵	رنگ آمیزی	۶۱۶,۸۱۲,۸۷۰	
۲۶	۲۶	زیر اساس و اساس	۰	
۲۷	۲۷	آسفالت	۰	
۲۸	۲۸	حمل ونقل	۷۲۷,۹۵۸,۴۸۹	
۲۹	۲۹	کارهای دستمزدی	۰	
جمع کل فصول(ریال)		۱۹,۹۱۶,۶۸۳,۱۱۹		

۱۷- خلاصه متره:

مالی					
کارفرما:				شماره صفحه:	
مشاور:				شماره صورت وضعیت:	
پیمانکار:				تاریخ:	
نام پروژه: ساختمان دو طبقه				فهرست بهای: ابنیه ۱۴۰۴	
نام قسمت:				شماره قرداد:	
ردیف	ردیف فهرست بها	شرح عملیات	واحد	مقدار کلی	توضیحات
		فصل ۲: عملیات خاکی با دست			
۱	۰۲۰۱۰۴	کندن زمین در زمینهای سنگی و ریختن مواد کنده شده به کنار محلهای مربوط.	مترمکعب	۱۲.۷۸	
		فصل ۳: عملیات خاکی با ماشین			
۲	۰۳۰۱۰۳	کندن زمین در زمینهای خاکی با بولدوزر یا وسیله مشابه وحمل مواد حاصل تا فاصله ۲۰ متر از مرکز ثقل برداشت و توده کردن آن.	مترمکعب	۱۱۴.۹۹	
۳	۰۳۰۷۰۱	بارگیری مواد حاصل از عملیات خاکی یا خاک‌های توده شده و حمل آن با کامیون یا هرنوع وسیله مکانیکی دیگر تا فاصله ۱۰۰ متری مرکز ثقل برداشت و تخلیه آن.	متر مکعب	۱۱۴.۹۹	
۴	۰۳۰۷۰۲	حمل مواد حاصل از عملیات خاکی یا خاک‌های توده شده، وقتی که فاصله حمل بیش از ۱۰۰ متر تا ۵۰۰ متر باشد، به ازای هر ۱۰۰ متر مازاد بر ۱۰۰ متر اول. کسر ۱۰۰ متر به تناسب محاسبه می شود.	متر مکعب-کیلومتر	۴۵۹.۹۴	
۵	۰۳۰۷۰۳	حمل مواد حاصل از عملیات خاکی یا خاک‌های توده شده، وقتی که فاصله حمل بیش از ۵۰۰ متر تا ۱۰ کیلومتر باشد، برای هر کیلومتر مازاد بر ۵۰۰ متر اول، برای راه‌های آسفالتی (کسر کیلومتر به‌نسبت قیمت یک کیلومتر محاسبه می‌شود).	متر مکعب-کیلومتر	۱۱۴۹.۸۵	
۶	۰۳۰۷۰۴	حمل مواد حاصل از عملیات خاکی یاخاک‌های توده شده، وقتی که فاصله حمل بیش از ۱۰ کیلومتر تا ۳۰ کیلومتر باشد، برای هر کیلومتر مازاد بر ۱۰ کیلومتر، برای راه‌های آسفالتی(کسر کیلومتر، به‌نسبت قیمت یک کیلومتر محاسبه می‌شود).	متر مکعب-کیلومتر	۱۳۷۹.۸۲	
۷	۰۳۰۹۰۳	پخش، آبپاشی، تسطیح، پروفیله کردن، رگلاژ و کوبیدن قشرهای خاکریزی و تووندان، با ۹۵ درصد کوبیدگی به روش آشو اصلاحی وقتی که ضخامت قشرهای خاکریزی پس از کوبیده شدن حداکثر ۱۵ سانتیمتر باشد	متر مکعب	۵۵.۲۵	
		فصل ۶: قالب بندی			
۸	۰۶۰۱۰۱	تهیه وسایل و قالب بندی با استفاده از قالب فولادی درپی ها و شناژهای پی.	مترمربع	۵۰.۲۸	
۹	۰۶۰۳۰۱	تهیه وسایل و قالب بندی با استفاده از قالب فلزی دردیوارهای بتنی که ارتفاع دیوار حداکثر ۳.۵ متر باشد	مترمربع	۱۱۷.۵۴	
۱۰	۰۶۰۵۰۱	تهیه وسایل و قالب بندی با استفاده از قالب فلزی درتیرهای بتنی تا ارتفاع حداکثر ۳.۵ متر	مترمربع	۱۱۹.۳۷	
۱۱	۰۶۰۷۰۱	تهیه وسایل و قالب بندی با استفاده از قالب فولادی در پله های بتنی شامل تمام یا برخی از اجزای آن نظیر تیر، تاوه، دست انداز، کف پله و مانند آن به طور کامل در هر ارتفاع و به هر شکل	مترمربع	۴۶.۲۵	
		فصل ۷: کارهای فولادی با میلگرد			
۱۲	۰۷۰۲۰۱	تهیه، بریدن، خم کردن و کار گذاشتن میل گردآجدار به قطر تا ۱۰ میلی‌متر، برای بتن مسلح با سیم پیچی لازم .	کیلوگرم	۲۴۲۳.۷۱	
۱۳	۰۷۰۲۰۲	تهیه، بریدن، خم کردن و کار گذاشتن میل گردآجدار به قطر ۱۲ تا ۱۸ میلی‌متر، برای بتن مسلح با سیم پیچی لازم .	کیلوگرم	۸۳۹۴.۲۲	
۱۴	۰۷۰۲۰۳	تهیه، بریدن، خم کردن و کار گذاشتن میلگرد آج دار به قطر ۲۰ تا ۴۰ میلی متر، برای بتن مسلح با سیم پیچی لازم.	کیلوگرم	۸۵۵.۹۹	
۱۵	۰۷۰۳۰۱	اضافه بهای مصرف میل گرد، وقتی به صورت خرپا در تیرچه‌های پیش ساخته سقف سبک بتنی مصرف شود.	کیلوگرم	۷۹۶.۲۸	

		فصل ۸ : بتن درجا			
۱۶	۰۸۰۱۰۲	تهیه و اجرای بتن با شن و ماسه شسته طبیعی یا شکسته، با ۱۵۰ کیلو گرم سیمان در متر مکعب بتن.	مترمکعب	۶.۹۱	
۱۷	۰۸۰۱۰۶	تهیه و اجرای بتن با شن و ماسه شسته طبیعی یا شکسته با مقاومت فشاری مشخصه ۲۵ مگاپاسکال.	مترمکعب	۷۸.۳۲	
۱۸	۰۸۰۱۱۱	اضافه بها به ردیف های ۰۸۰۱۰۱ تا ۰۸۰۱۰۹ ، در صورتی که از سنگ شکسته کوهی استفاده شده باشد	مترمکعب	۷۸.۳۲	
۱۹	۰۸۰۲۰۱	تهیه و اجرای بتن سبک با پوکه معدنی و ۱۵۰ کیلوگرم سیمان در متر مکعب بتن.	مترمکعب	۳۴.۱۳	
۲۰	۰۸۰۳۰۱	ضافه بها برای بتن ریزی ستون ها، دیوارها، شناژها، تیرها و همچنین کلاف های بتنی واحدهای بنایی (غیر از فونداسیون)، که جدا از سقف بتن ریزی شوند.	مترمکعب	۱۹.۰۱	
۲۱	۰۸۰۳۰۲	اضافه بها برای بتن ریزی سقف ها، ستون ها، دیوارها، شناژها و تیرهایی که همراه سقف بتن ریزی شوند	مترمکعب	۲۲.۸۴	
۲۲	۰۸۰۳۰۴	اضافه بها به ردیف‌های بتن‌ریزی، در صورت مصرف بتن در بتن مسلح.	مترمکعب	۱۰.۱۶	
		فصل ۱۰: سقف سبک بتنی			
۲۳	۱۰۰۳۰۶	اجرای سقف تیرچه و بلوک به ضخامت ۳۰ سانتی متر با تیرچه پاشنه بتنی و بلوک پلی استایرن منبسط شده، شامل تهیه تمام مصالح به استثنای میلگرد، و تهیه تجهیزات لازم به طور کامل.	مترمربع	۱۶۵.۸۹	
۲۴	۱۰۰۷۰۱	اضافه بها به ردیف های سقف تیرچه و بلوک، در صورتی که مقاومت فشاری مشخصه بتن سقف، بیش از ۲۰ مگاپاسکال و حداکثر ۲۵ مگاپاسکال باشد	مترمربع	۱۶۵.۸۹	
		فصل ۱۱: آجر کاری و شفته ریزی			
۲۵	۱۱۰۲۱۳	آجرکاری با آجرفشاری برای زیرسازی پله با ملات ماسه سیمان ۱:۵	مترمکعب	۱.۶۴	
۲۶	۱۱۰۴۰۱	دیوار به ضخامت ۷ تا ۱۱ سانتی متر با بلوک سفال و ملات ماسه سیمان ۱:۵	مترمکعب	۸.۹۰	
۲۷	۱۱۰۴۰۲	دیوار به ضخامت بیش از ۱۱ تا ۲۲ سانتیمتر با بلوک سفال و ملات ماسه سیمان ۱:۵	مترمکعب	۵۴.۹۹	
۲۸	۱۱۰۸۲۴	اضافه بهای دیوار چینی به صورت دیوار دو جداره، به ازای هر مترمربع دیوار دو جداره که هم زمان چیده شود. (یک طرف اندازه‌گیری میشود).	مترمربع	۲۷۴.۹۶	
		فصل ۱۳: عایق کاری رطوبتی			
۲۹	۱۳۰۲۰۳	عایق کاری رطوبتی، با سه قشر اندود قیر و دو لایه گونی برای سطوح حمام ها، توالت ها و روی پی ها و مانند آن.	متر مربع	۱۲.۰۶	
۳۰	۱۳۰۳۰۳	عایقکاری رطوبتی، با عایق پیشساخته درجه یک متشکل از قیر پلاستیکی، الیاف پلیاستر نوع نبافته و تیشو به ضخامت ۳٫۵ تا ۴ میلیمتر به انضمام قشر آستر برای سطوح حمامها، توالتها، روی پیها و مانند آن.	متر مربع	۱۴۲.۷۰	
		فصل ۱۴: عایق کاری حرارتی			
۳۱	۱۴۰۶۱۱	تهیه و نصب پلی استایرن منبسط شده با چگالی ۱۲ کیلوگرم بر مترمکعب، سفید یا الوان به ضخامت یک سانتی متر، با تمام وسایل نصب بدون زیرسازی	متر مربع	۲۱۱.۶۸	
		فصل ۱۶ : کارهای فولادی سبک			
۳۲	۱۶۰۱۰۴	تهیه،ساخت و نصب چهارچوب،در و پنجره آهنی از پروفیل های توخالی،با جاسازی و دستمزد نصب یراق آلات همراه با جوشکاری و ساییدن لازم.	کیلوگرم	۵۶۴.۵۳	
۳۳	۱۶۰۴۰۶	تهیه و نصب صفحات رابیتس گالوانیزه گرم.	کیلوگرم	۱۲۸.۲۰۵	

		فصل ۱۷: کارهای الومینیومی			
۳۴	۱۷۰۱۰۲	تهیه، ساخت و نصب در و پنجره آلومینیومی از پروفیل آلومینیومی استی و کرونت، با پوشش آنادایز غیررنگی به ضخامت ۱۰ میکرون.	کیلوگرم	۹۹.۷۹	
۳۵	۱۷۰۲۰۴	تهیه و نصب تایل آلومینیومی به ابعاد حدود ۶۰ ×۶۰ سانتی متر و به ضخامت ۰.۵ میلی متر، با پوشش رنگپودری الکترواستاتیک به ضخامت ۶۰ تا ۸۰ میکرون	مترمربع	۱۰.۸۲	
۳۶	۱۷۰۴۰۳	تهیه و نصب پاخور و مانند آن روی درهای چوبی، از ورق آلومینیوم رنگ نشده.	کیلوگرم	۲.۹۲	
۳۷	۱۷۰۶۰۵	اضافه بها به کارهای آلومینیومی آنادایز شده غیر رنگی، هر گاه به روش آنادایز، به ضخامت ۱۰ میکرون، رنگی شود	کیلوگرم	۹۹.۷۹۲	
		فصل ۱۸ : اندودکاری و بندکشی			
۳۸	۱۸۰۲۰۱	شمشه گیری سطوح قائم و سقف ها، با ملات گچ و خاک یا گچ	مترمربع	۳۷۸.۷۷	
۳۹	۱۸۰۲۱۰	اندود گچ به ضخامت تا ۱.۵ سانتی متر، روی سطوح قائم	مترمربع	۱۵۸.۸۶	
۴۰	۱۸۰۲۱۱	اندود گچ به ضخامت تا ۱.۵ سانتی متر، برای زیر سقف ها	مترمربع	۲۱۹.۹۱	
۴۱	۱۸۰۲۱۵	سفید کاری روی سطوح قائم و پرداخت آن با گچ کشته	مترمربع	۱۵۸.۸۶	
۴۲	۱۸۰۲۱۶	سفید کاری زیر سقف ها و پرداخت آن با گچ کشته	مترمربع	۲۱۹.۹۱	
۴۳	۱۸۰۳۰۱	زخمی کردن روی سطوح بتنی به منظور اجرای اندود	مترمربع	۳۶.۷۶	
۴۴	۱۸۰۳۰۲	شمشه گیری سطوح قائم و سقفها، با ملات ماسه و سیمان۴:۱	مترمربع	۳۷۹.۶۵	
۴۵	۱۸۰۳۰۴	اندود سیمانی به ضخامت تا ۲ سانتی متر روی سطوح قایم، با ملات ماسه سیمان ۴:۱.	مترمربع	۳۴۲.۸۹	
۴۶	۱۸۰۳۱۲	اندود سیمانی با ملات ماسه سیمان ۴:۱ به ضخامت تا ۲ سانتی متر، برای زیر سقف ها	مترمربع	۳۶.۷۶	
۴۷	۱۸۰۹۰۱	تهیه و نصب صفحات گچی به ضخامت ۱۲ میلیمتر به صورت دو جداره و از دو طرف روی پانل دیواری از جنس فولاد گالوانیزه سرد نورد شده سبک با بطانه به انضمام تمام وسایل نصب و نوار مربوط	مترمربع	۹۱.۰۶	
۴۸	۱۸۰۹۱۱	هیه و اجرای نوار و بتونه جهت درزبندی صفحات گچی روکش دار	مترمربع	۹۱.۰۶	
		فصل ۱۹ : کارهای چوبی			
۴۹	۱۹۰۱۱۰	تهیه، ساخت و نصب چهارچوب کمد و گنجه، از چوب نراد خارجی، به سطح مقطع ۲۰ تا ۳۰ سانتی متر مربع، بطور کامل.	متر طول	۹.۳۰	
۵۰	۱۹۰۲۱۳	تهیه، ساخت و نصب کلاف در از چوب نراد خارجی، به سطح مقطع ۱۵ تا ۲۵ سانتی متر مربع، همراه با قیدهای چوبی برای نصب قفل و تقویت محل لولا، بطور کامل	مترمربع	۱۷.۶۰	
۵۱	۱۹۰۳۰۱	تهیه، ساخت و جاگذاری شبکه به ابعاد حداکثر ۷x۷ سانتی متر داخل کلاف چوبی در، از فیبر به ضخامت حدود ۳ میلی متر	مترمربع	۱۷.۶۰	
۵۲	۱۹۰۴۱۳	تهیه و نصب پوشش یک روی در، از جنس HDF به ضخامت حدود ۳ میلی متر، با پرس کردن	مترمربع	۳۵.۲۰	
	۱۹۰۵۰۱	نصب در چوبی و یراق کوبی آن (بدون بهای یراق آلات آن)	لنگه	۸	
۵۴	۱۹۰۷۰۶	تهیه و ساخت در کمد و گنجه از ام. دی. اف (MDF) رنگی به ضخامت ۱۶ میلی متر و نصب نوار PVC در محیط آن	مترمربع	۵.۲۳	
۵۵	۱۹۱۱۰۴	تهیه و نصب قرنیز چوبی به ضخامت ۱ تا ۱٫۵ سانتی متر،از چوب نراد خارجی که لبه آن ابزار خورده باشد	مترمربع	۵.۷۴	

		فصل ۲۰ : کاشی و سرامیک کاری		
۵۶	۲۰۰۳۲۱	تهیه و نصب کاشیهای سرامیکی لعابدار یا بدون لعاب روی سطوح افقی با سطح تا ۱۶ دسیمترمربع	مترمربع	۷۱.۵۸
۵۷	۲۰۰۱۲۱	تهیه و نصب کاشیهای سرامیکی لعابدار یا بدون لعاب روی سطوح قائم با سطح تا ۱۶ دسیمترمربع	مترمربع	۱۴۰.۶۸
۵۸	۲۰۰۳۲۳	تهیه و نصب کاشیهای سرامیکی لعابدار یا بدون لعاب روی سطوح افقی با سطح بیش از ۲۵ تا ۳۶ دسیمترمربع.	مترمربع	۱۰۷.۲۰
		فصل ۲۱ : فرش موزاییک		
۵۹	۲۱۰۴۰۳	فرش کف با موزاییک پرسی یا ویبره ای با سطح صاف.	متر مربع	۱۴.۱۰
		فصل ۲۲ : کارهای سنگی با سنگ پلاک		
۶۰	۲۲۰۱۱۸	تهیه و نصب سنگ پلاک تراورتن کرم مهاباد آذربایجان غربی در سطوح افقی.	متر مربع	۹۱.۳۸
۶۱	۲۲۰۱۲۸	تهیه و نصب سنگ پلاک تراورتن کرم رامشه اصفهان در سطوح افقی.	متر مربع	۱۱۸.۳۲
۶۲	۲۲۰۶۰۱	اضافه بها نسبت به ردیفهای تهیه و نصب سنگ پلاک در سطوح افقی، در صورتی که سنگهای پلاک در سطوح قایم نصب شوند.	متر مربع	۱۱۸.۳۲۴
۶۳	۲۲۰۷۱۰	اضافه بها نسبت به ردیف های تهیه و نصب سنگ پلاک، در صورتی که سنگ پلاک، به عنوان قرنیز یا ازاره مورد استفاده قرار گیرد.	متر طول	۶۱.۵۶
۶۴	۲۲۰۷۱۱	اضافه بها نسبت به ردیف های تهیه و نصب سنگ پلاک، درصورتی که سنگ پلاک، به عنوان سنگ پله مورد استفاده قرار گیرد	متر مربع	۴۸.۷۶۸
		فصل ۲۳ : کارهای پلاستیکی		
۶۵	۲۳۱۱۱۰	به همراه نوار لاستیک U.P.V.C تهیه، ساخت و نصب در یا پنجره آب بند و ورق تقویتی گالوانیزه	مترمربع	۷۳.۴۸
		فصل ۲۴ : برش و نصب شیشه		
۶۶	۲۴۰۱۰۲	تهیه و نصب شیشه ۴ میلی‌متری ساده با چسب سیلیکون.	مترمربع	۴۷.۰۰
۶۷	۲۴۰۴۰۲	تهیه و نصب شیشه ۶ میلی‌متری رفلکتیو (بازتابنده) رنگی.	مترمربع	۴۷.۰۰
۶۸	۲۴۰۷۲۵	اضافه بها نسبت به ردیف‌های تهیه و نصب شیشه اگر شیشه به صورت دوجداره تهیه و مصرف شود، برحسب محیط شیشه دوجداره شده.	مترطول	۴۷.۰۰
		فصل۲۵:رنگ آمیزی		
۶۹	۲۵۰۵۰۲	تهیه مصالح و اجرای رنگ پلاستیکی کامل روی اندود گچ دیوارها و سقفها	مترمربع	۵۴۰.۲۶۵
۷۰	۲۵۰۷۰۵	تهیه مصالح و اجرای رنگ پلاستیک روی سطوح سیمانی یا بتنی شامل آستر و رویه	مترمربع	۱۸۹.۱۳
		فصل ۲۸ : حمل و نقل		
۷۱	۲۸۰۱۰۱	سیمان-حمل سیمان پاکتی، مصالح سنگی، آهن آلات، آجر و بلوک، هرگاه فاصله محل تهیه تا محل کارگاه، بیش از ۳۰ کیلومتر و تا ۷۵ کیلومتر باشد، برای تمام طول مسیر پس از کسر ۳۰ کیلومتر	تن - کیلومتر	۷۹۰.۵۶
۷۲	۲۸۰۱۰۱	مصالح سنگی-حمل سیمان پاکتی، مصالح سنگی، آهن آلات، آجر و بلوک، هرگاه فاصله محل تهیه تا محل کارگاه، بیش از ۳۰ کیلومتر و تا ۷۵ کیلومتر باشد، برای تمام طول مسیر پس از کسر کیلومتر ۳۰	تن - کیلومتر	۱۸۴۶۶.۱۱
۷۳	۲۸۰۱۰۳	آهن آلات-حمل سیمان پاکتی، مصالح سنگی، آهن آلات، آجر و بلوک، هرگاه فاصله محل تهیه تا محل کارگاه، بیش از ۳۰ کیلومتر و تا ۳۰۰ کیلومتر باشد، برای تمام طول مسیر پس از کسر ۳۰ کیلومتر	تن - کیلومتر	۳۱۲۲.۸۶
۷۴	۲۸۰۱۰۳	،آجر-حمل سیمان پاکتی، مصالح سنگی، آهن آلات، آجر و بلوک هرگاه فاصله محل تهیه تا محل کارگاه، بیش از ۳۰ کیلومتر و تا کیلومتر باشد، برای تمام طول مسیر پس از کسر ۳۰ کیلومتر ۳۰۰	تن - کیلومتر	۱۰۲۸۹.۶۶

۱۸- لیستوفر :

قطر میلگرد Φ	Φ6	Φ8	Φ10	Φ12	Φ14	Φ16	Φ18	Φ20
وزن (کیلوگرم)	۰	۸۰۶.۵۴	۱۶۱۷.۱۳	۱۸۶.۴۴	۱۸۹۴.۳۶	۳۲۷۰.۷۲	۳۰۵۱.۷۱	۸۵۵.۸۰

پروژه : .....
موضوع : لیستوفر پی
شماره صفحه :.....

برگ ریـــزمتـــره

کارفرما : .....
مشاور : .....
پیمانکار : .....

ردیف	Φ	شکل Shape	تعداد	طول m	Φ6	Φ8	Φ10	Φ12	Φ14	Φ16	Φ18	Φ20
۱	۱۸		۳۶	۹.۲۸							۶۶۷.۳۵۲	
۲	۱۰		۴۱	۲.۲			۵۵.۶۱۱۶۹					
۳	۱۴		۱۹۸	۱.۶۲					۳۸۷.۶۱۱			
۴	۱۴		۱۶۴	۱.۲۲					۲۴۱.۷۷۹			
۵	۱۶		۱	۲۶.۹						۴۲.۴۵۷۲		
۶	۱۶		۳۴	۹.۳۳						۵۰۰.۶۸		
۷	۱۶		۲۷	۹.۲۸						۳۹۵.۴۶۸		

پروژه : .....
موضوع : لیستوفر ستون
شماره صفحه :.....

برگ ریـــزمتـــره

کارفرما : .....
مشاور : .....
پیمانکار : .....

ردیف	Φ	شکل Shape	تعداد	طول m	Φ6	Φ8	Φ10	Φ12	Φ14	Φ16	Φ18	Φ20
۱	۲۰		۵۶	۳.۹۷								۵۴۸.۲۷
۲	۱۸		۵۶	۳.۳۹							۳۷۹.۲۲۱	
۳	۱۶		۴۰	۳.۵۳						۲۲۲.۸۶۱		
۴	۱۰		۳۶۹	۱.۳۲			۳۰۰.۳۰۳۱					
۵	۱۰		۳۶۹	۱.۱۲			۲۵۴.۸۰۲۶					
۶	۱۸		۲۴	۳.۹۷							۱۹۰.۳۳	
۷	۲۰		۱۶	۳.۳۹								۱۳۳.۷۶
۸	۲۰		۱۶	۳.۵۳								۱۳۹.۲۹
۹	۱۸		۱۶	۳.۵۳							۱۱۲.۸۲۳	

پروژه : .....
موضوع : لیستوفر تیر
شماره صفحه :.....

برگ ریـــزمتـــره

کارفرما : .....
مشاور : .....
پیمانکار : .....

ردیف	Φ	شکل Shape	تعداد	طول m	Φ6	Φ8	Φ10	Φ12	Φ14	Φ16	Φ18	Φ20
۱	۱۸		۳۶	۳.۶							۲۵۸.۸۸۷	
۲	۱۸		۳۶	۶.۴							۴۶۰.۲۴۳	
۳	۱۸		۳۳	۲.۳۳							۱۵۳.۵۹۴	
۴	۱۸		۲۵	۱.۵۳							۷۶.۴۰۷۵	
۵	۱۰		۳۸۱	۱.۳۲			۳۱۰.۰۶۹۱					
۶	۱۰		۷۶۲	۱.۲۲			۵۷۳.۱۵۸					
۷	۱۸		۱۸	۹.۳							۳۳۴.۳۹۵	
۸	۱۸		۱۰	۲.۹							۵۷.۹۲۹۹	
۹	۱۸		۱۸	۹.۴							۳۳۷.۹۹۱	
۱۰	۱۶		۳۶	۹.۴						۵۳۴.۱۰۹		
۱۱	۱۸		۳	۱.۶۳							۹.۷۶۸۱۷	
۱۲	۱۸		۳	۲.۱۳							۱۲.۷۶۴۵	
۱۳	۲۰		۶	۲.۳۳								۳۴.۴۷۷
۱۴	۱۶		۶	۲.۹						۲۷.۴۶۳		
۱۵	۱۶		۶	۲.۱۳						۲۰.۱۷۱۱		

پروژه : .....
موضوع : لیستوفر تیرچه
شماره صفحه :.....

برگ ریـــزمتـــره

کارفرما : .....
مشاور : .....
پیمانکار : .....

ردیف	Φ	شکل Shape	تعداد	طول m	Φ6	Φ8	Φ10	Φ12	Φ14	Φ16	Φ18	Φ20
۱	۱۴		۱۰۸	۳.۷۰					۴۸۲.۸۸۲			
۲	۱۰		۵۴	۳.۷۰			۱۲۳.۱۸۴۲					
۳	۸		۱۰۸	۹.۱۱		۳۸۸.۲۲۳						
۴	۱۶		۸۴	۵.۰۰						۶۶۲.۹۰۱		
۵	۱۲		۴۲	۵.۰۰				۱۸۶.۴۴				
۶	۸		۸۴	۱۲.۳۱		۴۰۸.۰۱۶						
۷	۱۶		۶	۵.۷۰						۵۳.۹۷۹۱		
۸	۸		۸۷	۰.۳۰		۱۰.۲۹۸۶						

پروژه : .....
موضوع : لیستوفر راه‌پله
شماره صفحه :.....

برگ ریـــزمتـــره

کارفرما : .....
مشاور : .....
پیمانکار : .....

ردیف	Φ	شکل Shape	تعداد	طول m	Φ6	Φ8	Φ10	Φ12	Φ14	Φ16	Φ18	Φ20
۱	۱۴		۳۶۸	۱.۲۵					۵۵۵.۸۷			
۲	۱۴		۷۲	۲.۶۰					۲۲۶.۲۱۵			
۳	۱۶		۶۰	۶.۸۰						۶۴۳.۹۶۱		
۴	۱۶		۱۲	۸.۸۰						۱۶۶.۶۷۲		

۱۹- ریزمتره :

پروژه : .....
موضوع : .....
شماره صفحه :.....

برگ ریـــزمتـــره

کارفرما : .....
مشاور : .....
پیمانکار : .....

ردیف	شـــــــرح عملیات	واحد	تعداد مشابه	طـول (متر)	عرض (متر)	ارتفاع (متر)	طول - سطح - حجم - وزن			ملاحظات
							جزئی		کلی	
							کسری	اضافی		
	پی کنی									
	پی آکس ۱	m^3	۲	۱۰.۵	۱.۴	۱.۸۵			۵۴.۴	
	پی آکس ۲	m^3	۱	۱۰.۵	۱	۱.۸۵			۱۹.۴	
	پی آکس A بین ۱ و ۲	m^3	۳	۴.۱	۱.۸	۱.۸۵			۴۱.۰	
	پی آکس A بین ۲ و ۳	m^3	۳	۱.۳	۱.۸	۱.۸۵			۱۳.۰	
		m^3							۰.۰	
		m^3							۰.۰	
									۱۲۷.۸	جمع کل

پروژه : .....
موضوع : .....
شماره صفحه :.....

برگ ریـــزمتـــره

کارفرما : .....
مشاور : .....
پیمانکار : .....

ردیف	شـــــــرح عملیات	واحد	تعداد مشابه	طـول (متر)	عرض (متر)	ارتفاع (متر)	طول - سطح - حجم - وزن			ملاحظات
							جزئی		کلی	
							کسری	اضافی		
	تحکیم بستر									
	پی آکس ۱	m^3	۲	۱۰.۵	۱.۴	۰.۸			۲۳.۵	
	پی آکس ۲	m^3	۱	۱۰.۵	۱	۰.۸			۸.۴	
	پی آکس A بین ۱ و ۲	m^3	۳	۴.۱	۱.۸	۰.۸			۱۷.۷	
	پی آکس A بین ۲ و ۳	m^3	۳	۱.۳	۱.۸	۰.۸			۵.۶	
		m^3							۰.۰	
		m^3							۰.۰	
									۵۵.۲	جمع کل

پروژه : .....
موضوع : .....
شماره صفحه :.....

برگ ریـــزمتـــره

کارفرما : .....
مشاور : .....
پیمانکار : .....

ردیف	شـــــــــرح عملیات	واحد	تعداد مشابه	طـول (متر)	عرض (متر)	ارتفاع (متر)	طول - سطح - حجم - وزن			ملاحظات
							جزئی		کلی	
							کسری	اضافی		
	بتن مگر									
	پی آکس ۱	m^3	۲	۱۰.۵	۱.۴	۰.۱			۲.۹	
	پی آکس ۲	m^3	۱	۱۰.۵	۱	۰.۱			۱.۱	
	پی آکس A بین ۱ و ۲	m^3	۳	۴.۱	۱.۸	۰.۱			۲.۲	
	پی آکس A بین ۲ و ۳	m^3	۳	۱.۳	۱.۸	۰.۱			۰.۷	
		m^3							۰.۰	
		m^3							۰.۰	
									۶.۹	جمع کل (m۳)

پروژه : .....
موضوع : .....
شماره صفحه :.....

برگ ریـــزمتـــره

کارفرما : .....
مشاور : .....
پیمانکار : .....

ردیف	شـــــــــرح عملیات	واحد	تعداد مشابه	طـول (متر)	عرض (متر)	ارتفاع (متر)	طول - سطح - حجم - وزن			ملاحظات
							جزئی		کلی	
							کسری	اضافی		
	بتن ریزی فوندانسیون									
	پی آکس ۱	m^3	۲	۱۰.۳	۱.۲	۰.۶			۱۴.۸	
	پی آکس ۲	m^3	۱	۱۰.۳	۰.۸	۰.۶			۴.۹	
	پی آکس A بین ۱ و ۲	m^3	۳	۴.۳	۱.۶	۰.۶			۱۲.۴	
	پی آکس A بین ۲ و ۳	m^3	۳	۱.۵	۱.۶	۰.۶			۴.۳	
		m^3							۰.۰	
		m^3							۰.۰	
									۳۶.۵	جمع کل (m۳)

پروژه : .....
موضوع : .....
شماره صفحه :.....

برگ ریـــزمتـــره

کارفرما : .....
مشاور : .....
پیمانکار : .....

ردیف	شـــــــــرح عملیات	واحد	تعداد مشابه	طـول (متر)	عرض (متر)	ارتفاع (متر)	طول - سطح - حجم - وزن			ملاحظات
							جزئی		کلی	
							کسری	اضافی		
	قالب بندی ستون									
	ستون تیپ C۱ - طبقه همکف	$m^۲$	۲۰		۰.۴	۲.۳			۱۸.۴	
	ستون تیپ C۲ - طبقه همکف	$m^۲$	۸		۰.۴	۲.۳			۷.۴	
	ستون تیپ C۳ - طبقه همکف	$m^۲$	۸		۰.۴	۲.۳			۷.۴	
	ستون تیپ C۱ - طبقه اول	$m^۲$	۲۰		۰.۳۵	۲.۷۵			۱۹.۳	
	ستون تیپ C۲ - طبقه اول	$m^۲$	۸		۰.۳۵	۲.۷۵			۷.۷	
	ستون تیپ C۳ - طبقه اول	$m^۲$	۸		۰.۳۵	۲.۷۵			۷.۷	
	ستون تیپ C۱ - طبقه دوم	$m^۲$	۲۰		۰.۳۵	۲.۷۵			۱۹.۳	
	ستون تیپ C۲ - طبقه دوم	$m^۲$	۸		۰.۳۵	۲.۷۵			۷.۷	
	ستون تیپ C۳ - طبقه دوم	$m^۲$	۸		۰.۳۵	۲.۷۵			۷.۷	
	ستون های طبقه خرپشته	$m^۲$	۱۶		۰.۳۵	۲.۷			۱۵.۱	
									۰.۰	
									۰.۰	
									۱۱۷.۵	جمع کل (m۲)

پروژه : .....

موضوع : .....

شماره صفحه :.....

برگ ریـــزمتـــره

کارفرما : .....

مشاور : .....

پیمانکار : .....

ردیف	شـــــــــرح عملیات	واحد	تعداد مشابه	طـول (متر)	عرض (متر)	ارتفاع (متر)	طول - سطح - حجم - وزن			ملاحظات
							جزئی		کلی	
							کسری	اضافی		
	قالب بندی ستون									
۱	تیر های b۱-b۳ - طبقه همکف	$m^۲$	۲	۸.۶	۰.۴	۰			۶.۹	
۲	تیر های b۱-b۳ - طبقه همکف	$m^۲$	۲	۸.۶	۰	۰.۴			۶.۹	
۳	تیر های b۱-b۳ - طبقه اول	$m^۲$	۲	۸.۶	۰.۳۵	۰			۶.۰	
۴	تیر های b۱-b۳ - طبقه اول	$m^۲$	۲	۸.۶	۰	۰.۴			۶.۹	
۵	تیر های b۱-b۳ - طبقه دوم	$m^۲$	۲	۸.۶	۰.۳۵	۰			۶.۰	
۶	تیر های b۱-b۳ - طبقه دوم	$m^۲$	۲	۸.۶	۰	۰.۴			۶.۹	
۷	تیر b۲ - طبقه همکف	$m^۲$	۱	۸.۶	۰.۴	۰			۳.۴	
۸	تیر b۲ - طبقه همکف	$m^۲$	۱	۸.۶	۰	۰.۴			۳.۴	
۹	تیر b۲ - طبقه اول	$m^۲$	۱	۸.۶	۰.۳۵	۰			۳.۰	
۱۰	تیر b۲ - طبقه اول	$m^۲$	۱	۸.۶	۰	۰.۴			۳.۴	
۱۱	تیر b۲ - طبقه دوم	$m^۲$	۱	۸.۶	۰.۳۵	۰			۳.۰	
۱۲	تیر b۲ - طبقه دوم	$m^۲$	۱	۸.۶	۰	۰.۴			۳.۴	
۱۳	تیر های b۴-b۵-b۶ - طبقه همکف	$m^۲$	۳	۸.۷	۰.۴	۰			۱۰.۴	
۱۴	تیر های b۴-b۵-b۶ - طبقه همکف	$m^۲$	۳	۸.۷	۰	۰.۴			۱۰.۴	
۱۵	تیر های b۴-b۵-b۶ - طبقه اول	$m^۲$	۳	۸.۷	۰.۳۵	۰			۹.۱	
۱۶	تیر های b۴-b۵-b۶ - طبقه اول	$m^۲$	۳	۸.۷	۰	۰.۴			۱۰.۴	
۱۷	تیر های b۴-b۵-b۶ - طبقه دوم	$m^۲$	۳	۸.۷	۰.۳۵	۰			۹.۱	
۱۸	تیر های b۴-b۵-b۶ - طبقه دوم	$m^۲$	۳	۸.۷	۰	۰.۴			۱۰.۴	
									۱۱۹.۴	جمع کل (m۲)

پروژه : .....
موضوع : .....
شماره صفحه :.....

برگ ریـــزمتـــره

کارفرما : .....
مشاور : .....
پیمانکار : .....

ردیف	شـــــــرح عملیات	واحد	تعداد مشابه	طـول (متر)	عرض (متر)	ارتفاع (متر)	طول - سطح - حجم - وزن			ملاحظات
							جزئی		کلی	
							کسری	اضافی		
	بتن‌ریزی ستون									
	ستون تیپ C۱ - طبقه همکف	m^3	۵	۰.۴	۰.۴	۲.۷			۲.۲	
	ستون تیپ C۲ - طبقه همکف	m^3	۲	۰.۴	۰.۴	۲.۷			۰.۹	
	ستون تیپ C۳ - طبقه همکف	m^3	۲	۰.۴	۰.۴	۲.۷			۰.۹	
	ستون تیپ C۱ - طبقه اول	m^3	۵	۰.۳۵	۰.۳۵	۳.۱۵			۱.۹	
	ستون تیپ C۲ - طبقه اول	m^3	۲	۰.۳۵	۰.۳۵	۳.۱۵			۰.۸	
	ستون تیپ C۳ - طبقه اول	m^3	۲	۰.۳۵	۰.۳۵	۳.۱۵			۰.۸	
	ستون تیپ C۱ - طبقه دوم	m^3	۵	۰.۳۵	۰.۳۵	۳.۱۵			۱.۹	
	ستون تیپ C۲ - طبقه دوم	m^3	۲	۰.۳۵	۰.۳۵	۳.۱۵			۰.۸	
	ستون تیپ C۳ - طبقه دوم	m^3	۲	۰.۳۵	۰.۳۵	۳.۱۵			۰.۸	
	ستون های طبقه خرپشته	m^3	۴	۰.۳۵	۰.۳۵	۲.۷			۱.۳	
									۱۲.۲	جمع کل (m۳)

پروژه : .....
موضوع : .....
شماره صفحه :.....

برگ ریـــزمتـــره

کارفرما : .....
مشاور : .....
پیمانکار : .....

ردیف	شـــــــرح عملیات	واحد	تعداد مشابه	طـول (متر)	عرض (متر)	ارتفاع (متر)	طول - سطح - حجم - وزن			ملاحظات
							جزئی		کلی	
							کسری	اضافی		
	بتن‌ریزی تیرها									
۱	تیر های b۱-b۳ - طبقه همکف	m^3	۲	۸.۶	۰.۴	۰.۴۰			۲.۷۵	
۲	تیر های b۱-b۳ - طبقه اول	m^3	۲	۸.۶	۰.۳۵	۰.۴۰			۲.۴۱	
۳	تیر های b۱-b۳ - طبقه دوم	m^3	۲	۸.۶	۰.۳۵	۰.۴۰			۲.۴۱	
۴	تیر b۲ - طبقه همکف	m^3	۱	۸.۶	۰.۴	۰.۴۰			۱.۳۸	
۵	تیر b۲ - طبقه اول	m^3	۱	۸.۶	۰.۳۵	۰.۴۰			۱.۲۰	
۶	تیر b۲ - طبقه دوم	m۳	۱	۸.۶	۰.۳۵	۰.۴۰			۱.۲۰	
۷	تیر های b۴-b۵-b۶ - طبقه همکف	m۳	۳	۸.۷	۰.۴	۰.۴۰			۴.۱۸	
۸	تیر های b۴-b۵-b۶ - طبقه اول	m۳	۳	۸.۷	۰.۳۵	۰.۴۰			۳.۶۵	
۹	تیر های b۴-b۵-b۶ - طبقه دوم	m۳	۳	۸.۷	۰.۳۵	۰.۴۰			۳.۶۵	
									۲۲.۸	جمع کل (m۳)

پروژه : .....
موضوع : سقف تیرچه بلوک
شماره صفحه :.....

برگ ریـــزمتـــره

کارفرما : .....
مشاور : .....
پیمانکار : .....

ردیف	شـــــــرح عملیات	واحد	تعداد مشابه	طـول (متر)	عرض (متر)	ارتفاع (متر)	طول - سطح - حجم - وزن			ملاحظات
							جزئی		کلی	
							کسری	اضافی		
۱	سقف AB۱۲		۳	۵.۳۵	۳.۳۵				۵۳.۸	
۲	سقف AB۲۳		۳	۲.۵۵	۳.۳۵				۲۵.۶	
۳	سقف BC۱۲		۳	۵.۳۵	۴.۶۵				۷۴.۶	
۴	سقف خرپشته		۱	۲.۵۵	۴.۶۵				۱۱.۹	
									جمع کل (m۲)	۱۶۵.۹

پروژه : .....
موضوع : بتن سبک کف‌سازی
شماره صفحه :.....

برگ ریـــزمتـــره

کارفرما : .....
مشاور : .....
پیمانکار : .....

ردیف	شـــــــرح عملیات	واحد	تعداد مشابه	طـول (متر)	عرض (متر)	ارتفاع (متر)	طول - سطح - حجم - وزن			ملاحظات
							جزئی		کلی	
							کسری	اضافی		
۱	کل مساحت سقف		۳	۹.۱	۹	۰.۱۵	۵.۴		۳۱.۵	کسر اتاق پله
۲	سقف خرپشته		۱	۵.۴	۳.۳	۰.۱۵			۲.۷	
									جمع کل (m۳)	۳۴.۱

پروژه : .....
موضوع : بتن ریزی پله
شماره صفحه :.....

برگ ریـــزمتـــره

کارفرما : .....
مشاور : .....
پیمانکار : .....

ردیف	شـــــــرح عملیات	واحد	تعداد مشابه	طـول (متر)	عرض (متر)	ارتفاع (متر)	طول - سطح - حجم - وزن			ملاحظات
							جزئی		کلی	
							کسری	اضافی		
۱	بتن ریزی رمپ پله همکف	$m^۳$	۱	۵.۵۶	۱.۲	۰.۱۵			۱.۰	
۲	بتن ریزی رمپ پله طبقات دو و سه	$m^۳$	۲	۶.۲۶	۱.۲	۰.۱۵			۲.۳	
۳	پاگرد	$m^۳$	۶	۲.۵	۱.۲	۰.۲			۳.۶	
									۰.۰	
									جمع کل (m۳)	۶.۹

پروژه : .....
موضوع : قالب بندی پله
شماره صفحه :.....

برگ ریـــزمتـــره

کارفرما : .....
مشاور : .....
پیمانکار : .....

ردیف	شـــــــرح عملیات	واحد	تعداد مشابه	طـول (متر)	عرض (متر)	ارتفاع (متر)	طول - سطح - حجم - وزن			ملاحظات
							جزئی		کلی	
							کسری	اضافی		
۱	کف رمپ همکف	$m^۲$	۱	۴.۲۵	۱.۲				۵.۱	
۲	کناره رمپ همکف	$m^۲$	۲	۴.۲۵		۰.۱۵			۱.۳	
۳	کف رمپ طبقات	$m^۲$	۲	۶.۲۵	۱.۲				۱۵.۰	
۴	کناره رمپ طبقات	$m^۲$	۴	۶.۲۵		۰.۱۵			۳.۸	
۵	کف رپاگرد	$m^۲$	۶	۲.۵	۱.۲				۱۸.۰	
۶	کناره پاگرد	$m^۲$	۱۲	۱.۳		۰.۲			۳.۱	
									۴۶.۲	جمع کل (m۲)

پروژه : .....
موضوع : آجرکاری زیرسازی پل
شماره صفحه :.....

برگ ریـــزمتـــره

کارفرما : .....
مشاور : .....
پیمانکار : .....

ردیف	شـــــــرح عملیات	تعداد مشابه	طـول (متر)	عرض (متر)	ارتفاع (متر)	طول - سطح - حجم - وزن			ملاحظات
						جزئی		کلی	
						کسری	اضافی		
۱	زیرسازی هر پله	۵۲	۱.۲	۰.۰۲۶۲۵	۰			۱.۶۴	
								۰.۰	
								۱.۶۴	جمع کل (m۲)

پروژه : .....
موضوع : دیوار آجری ۱۰ سانتی
شماره صفحه :.....

برگ ریـــزمتـــره

کارفرما : .....
مشاور : .....
پیمانکار : .....

ردیف	شـــــــرح عملیات	تعداد مشابه	طـول (متر)	عرض (متر)	ارتفاع (متر)	طول - سطح - حجم - وزن			ملاحظات
						جزئی		کلی	
						کسری	اضافی		
۱	دیوار داخلی پارکینگ	۱	۲۳.۷	۰.۱	۲.۴	۰.۵۷۲		۵.۱	کسر می شود در و پنجره
۲	دیوار جا نپناه	۱	۲۷.۹	۰.۱	۱.۲	۰		۳.۳	
۳	دیوار روی خرپشته	۱	۸.۷	۰.۱	۰.۵	۰		۰.۴	
								۸.۹۰	جمع کل (m۳)

پروژه : .....
موضوع : دیوار آجری ۲۰ سانتی
شماره صفحه :.....

برگ ریـــزمتـــره

کارفرما : .....
مشاور : .....
پیمانکار : .....

ردیف	شـــــــرح عملیات	تعداد مشابه	طـول (متر)	عرض (متر)	ارتفاع (متر)	طول - سطح - حجم - وزن			ملاحظات
						جزئی		کلی	
						کسری	اضافی		
۱	دیوار خارجی پارکینگ	۱	۱۸.۳	۰.۲	۲.۴	۰.۳۱۲		۸.۵	کسر پنجره
۲	دیوار خارجی طبقات	۲	۴۱.۸	۰.۲	۲.۷۵	۵.۷۲		۴۰.۳	کسر در و پنجره
۳	دیوار خرپشته	۱	۱۴.۲	۰.۲	۲.۵	۰.۸۴		۴۰.۳	کسر در و پنجره
								۸۹.۰۳	جمع کل (m۳)

پروژه : .....
موضوع : .....
شماره صفحه :.....

برگ ریـــزمتـــره

کارفرما : .....
مشاور : .....
پیمانکار : .....

ردیف	شـــــــرح عملیات	تعداد مشابه	طـول (متر)	عرض (متر)	ارتفاع (متر)	طول - سطح - حجم - وزن			ملاحظات
						جزئی		کلی	
						کسری	اضافی		
	دیوار گچی								
۱	دیوار داخلی طبقات	۲	۱۹.۸		۲.۷۵	۱۷.۸۴		۹۱.۱	کسر در و پنجره
								۹۱.۰۶	جمع کل (m۲)

پروژه : .....
موضوع : قیرگونی
شماره صفحه :.....

برگ ریـــزمتـــره

کارفرما : .....
مشاور : .....
پیمانکار : .....

ردیف	شـــــــرح عملیات	تعداد مشابه	طـول (متر)	عرض (متر)	ارتفاع (متر)	طول - سطح - حجم - وزن			ملاحظات
						جزئی		کلی	
						کسری	اضافی		
۱	توالت	۲	۱.۹	۱.۶				۶.۱	
۲	حمام	۲	۲.۳	۱.۳				۶.۰	کسر در و پنجره
								۱۲.۰۶	جمع کل (m۲)

پروژه : .....
موضوع : ایزوگام
شماره صفحه :.....

برگ ریـــزمتـــره

کارفرما : .....
مشاور : .....
پیمانکار : .....

ردیف	شـــــــرح عملیات	تعداد مشابه	طـول (متر)	عرض (متر)	ارتفاع (متر)	طول - سطح - حجم - وزن			ملاحظات
						جزئی		کلی	
						کسری	اضافی		
۱	پی آکس ۱	۲	۱۰.۳	۱.۲				۲۴.۷	
۲	پی آکس ۲	۱	۱۰.۳	۰.۸				۸.۲	
۳	پی آکس A بین ۱ و ۲	۳	۴.۳	۱.۶				۲۰.۶	
۴	پی آکس A بین ۲ و ۳	۳	۱.۵	۱.۶				۷.۲	
۵	بام و خرپشته	۱	۹	۹.۱				۸۱.۹	
								۰.۰	
								۱۴۲.۷	جمع کل (m۲)

پروژه : .....
موضوع : .....
شماره صفحه :.....

برگ ریـــزمتـــره

کارفرما : .....
مشاور : .....
پیمانکار : .....

ردیف	شـــــــرح عملیات	تعداد مشابه	طـول (متر)	عرض (متر)	وزن مخصوص	طول - سطح - حجم - وزن			ملاحظات
						جزئی		کلی	
						کسری	اضافی		
	رابیتس سقف								
۱	سقف پارکینگ	۹	۹.۱	۴	۰.۷	۱۲.۹۸		۴۴.۴	کسر اتاق پله و دیوارها
۲	سقف طبقات	۹	۹.۱	۱.۲	۰.۷	۳۹.۵۶		۷۵.۱	کسر اتاق پله، دیوارها، توالت و حمام
۳	سقف خرپشته	۵	۲.۵	۱.۲	۰.۷			۸.۸	
								۱۲۸.۲۰	جمع کل

پروژه : .....
موضوع : چارچوب فولادی د
شماره صفحه :.....

برگ ریـــزمتـــره

کارفرما : .....
مشاور : .....
پیمانکار : .....

ردیف	شـــــرح عملیات	تعداد مشابه	طـول (متر)	عرض (متر)	وزن مخصوص	طول - سطح - حجم - وزن			ملاحظات
						جزئی		کلی	
						کسری	اضافی		
۱	موتورخانه	۱	۶.۴		۳.۵۷۲		۱.۴۳	۲۴.۳	اضافه ۴ شاخک
۲	انباری	۲	۶		۳.۵۷۲		۲.۸۵	۴۵.۷	اضافه ۴ شاخک
۳	ورودی	۲	۶.۸		۳.۵۷۲		۲.۸۵	۵۱.۴	اضافه ۴ شاخک
۴	توالت	۲	۶.۲		۳.۵۷۲		۲.۸۵	۴۷.۲	اضافه ۴ شاخک
۵	حمام	۲	۶.۲		۳.۵۷۲		۲.۸۵	۴۷.۲	اضافه ۴ شاخک
۶	تراس	۲	۶.۲		۳.۵۷۲		۲.۸۵	۴۷.۲	اضافه ۴ شاخک
۷	اتاق خواب	۲	۶.۴		۳.۵۷۲		۲.۸۵	۴۸.۶	اضافه ۴ شاخک
۸	خرپشته	۱	۶.۸		۳.۵۷۲		۱.۴۳	۲۵.۷	اضافه ۴ شاخک
								۳۳۷.۱۷	جمع کل

پروژه : .....
موضوع : در آلومینیومی
شماره صفحه :.....

برگ ریـــزمتـــره

کارفرما : .....
مشاور : .....
پیمانکار : .....

ردیف	شـــــرح عملیات	تعداد مشابه	عرض (متر)	ارتفاع (متر)	وزن مخصوص	طول - سطح - حجم - وزن			ملاحظات
						جزئی		کلی	
						کسری	اضافی		
۱	موتورخانه	۱	۱	۲.۲	۸.۱			۱۷.۸	
۲	انباری	۲	۰.۸	۲.۲	۸.۱			۲۸.۵	
۳	تراس	۲	۰.۹	۲.۲	۸.۱			۳۲.۱	
۴	خرپشته	۱	۱.۲	۲.۲	۸.۱			۲۱.۴	
								۹۹.۷۹	جمع کل

پروژه : .....
موضوع : سقف کاذب آلومینـ
شماره صفحه :.....

برگ ریـــزمتـــره

کارفرما : .....
مشاور : .....
پیمانکار : .....

ردیف	شـــــرح عملیات	تعداد مشابه	طـول (متر)	عرض (متر)	ارتفاع (متر)	طول - سطح - حجم - وزن			ملاحظات
						جزئی		کلی	
						کسری	اضافی		
۱	توالت	۲	۱.۷	۱.۵				۵.۱	
۲	حمام	۲	۲.۲	۱.۳				۵.۷	
								۱۰.۸۲	جمع کل

پروژه : .....
کارفرما : .....

برگ ریـــزمتـــره

موضوع : اندود سیمان قائم
مشاور : .....

شماره صفحه :.....
پیمانکار : .....

ردیف	شـــــرح عملیات	تعداد مشابه	طـول (متر)	عرض (متر)	ارتفاع (متر)	طول - سطح - حجم - وزن			ملاحظات
						جزئی		کلی	
						کسری	اضافی		
۱	دیوار پارکینگ	۱	۵۱.۵		۲.۴	۱۳		۱۱۰.۶	کسر در و پنجره
۲	دیوار سفالی طبقات	۲	۲۳.۶		۲.۷۵	۱۷		۱۱۲.۸	کسر در و پنجره و بازشو
۳	دیوار خرپشته	۱	۲۱.۳		۲.۵	۶.۸۴		۴۶.۴	کسر در و پنجره
۴	نمای فرعی	۱	۹		۱۰.۲	۲۵.۳۲	۶.۶	۷۳.۱	کسر پنجره، تراس پارکینگ
								۳۴۲.۸۹	جمع کل

پروژه : .....
کارفرما : .....

برگ ریـــزمتـــره

موضوع : اندود سیمان سقف
مشاور : .....

شماره صفحه :.....
پیمانکار : .....

ردیف	شـــــرح عملیات	تعداد مشابه	طـول (متر)	عرض (متر)	ارتفاع (متر)	طول - سطح - حجم - وزن			ملاحظات
						جزئی		کلی	
						کسری	اضافی		
۱	زیر پاگردها	۶	۲.۵	۱.۲				۱۸.۰	
۲	زیر شمشیری	۵	۳.۱۲۵۸	۱.۲				۱۸.۸	
								۳۶.۷۵	جمع کل

پروژه : .....
کارفرما : .....

برگ ریـــزمتـــره

موضوع : اندود گچ قائم
مشاور : .....

شماره صفحه :.....
پیمانکار : .....

ردیف	شـــــرح عملیات	تعداد مشابه	طـول (متر)	عرض (متر)	ارتفاع (متر)	طول - سطح - حجم - وزن			ملاحظات
						جزئی		کلی	
						کسری	اضافی		
۱	اتاق پله پارکینگ	۱	۶.۸		۲.۴	۱.۵۶		۱۴.۸	کسر پنجره
۲	دیوار داخلی طبقات	۲	۲۳.۶		۲.۷۵	۱۷		۱۱۲.۸	کسر در و پنجره و بازشو
۳	دیوار خرپشته	۱	۱۴.۲		۲.۵	۴.۲		۳۱.۳	کسر در و پنجره
								۱۵۸.۸۶	جمع کل

پروژه : .....
کارفرما : .....

برگ ریـــزمتـــره

موضوع : اندود گچ سقف
مشاور : .....

شماره صفحه :.....
پیمانکار : .....

ردیف	شـــــرح عملیات	تعداد مشابه	طـول (متر)	عرض (متر)	ارتفاع (متر)	طول - سطح - حجم - وزن			ملاحظات
						جزئی		کلی	
						کسری	اضافی		
۱	سقف پارکینگ	۱	۹	۹.۱		۱۸.۵۳		۶۳.۴	کسر اتاق پله و دیوارها
	سقف طبقات	۲	۹	۹.۱		۵۶.۲۵		۱۰۷.۳	کسر اتاق پله، دیوارها، حمام و دیوارها
	سقف خرپشته	۱	۵	۲.۵				۱۲.۵	
	زیر پاگردها	۶	۲.۵	۱.۲				۱۸.۰	
۲	زیر شمشیری	۵	۳.۱۲۵۸	۱.۲				۱۸.۸	
								۲۱۹.۹۰	جمع کل

پروژه : .....
کارفرما : .....

برگ ریـــزمتـــره

موضوع : قرنیز چوبی
مشاور : .....

شماره صفحه :.....
پیمانکار : .....

ردیف	شـــــرح عملیات	تعداد مشابه	طـول (متر)	عرض (متر)	ارتفاع (متر)	طول - سطح - حجم - وزن			ملاحظات
						جزئی		کلی	
						کسری	اضافی		
۱	قرنیز هال و پذیرایی	۲	۱۶.۶		۰.۱	۰.۲۶		۳.۱	کسر بازشو
۲	قرنیز اتاق خواب	۲	۱۰.۲		۰.۱	۰.۲		۱.۸	کسر در
۳	قرنیز راهرو	۲	۹.۵		۰.۱	۱.۰۶		۰.۸	کسر بازشو و در
								۵.۷۴	جمع کل

پروژه : .....
کارفرما : .....

برگ ریـــزمتـــره

موضوع : در چوبی
مشاور : .....

شماره صفحه :.....
پیمانکار : .....

ردیف	شـــــرح عملیات	تعداد مشابه	طـول (متر)	عرض (متر)	ارتفاع (متر)	طول - سطح - حجم - وزن			ملاحظات
						جزئی		کلی	
						کسری	اضافی		
۱	ورودی	۲		۱.۲	۲.۲			۵.۳	
۲	اتاق خواب	۲		۱	۲.۲			۴.۴	
۳	توالت	۲		۰.۹	۲.۲			۴.۰	
۴	حمام	۲		۰.۹	۲.۲			۴.۰	
								۱۷.۶۰	جمع کل

پروژه : .....
موضوع : کاشی‌کاری دیوار
شماره صفحه :.....

برگ ریـــزمتـــره

کارفرما : .....
مشاور : .....
پیمانکار : .....

ردیف	شـــــــرح عملیات	تعداد مشابه	طـول (متر)	عرض (متر)	ارتفاع (متر)	طول - سطح - حجم - وزن			ملاحظات
						جزئی		کلی	
						کسری	اضافی		
۱	اشپزخانه	۲	۹.۸		۲.۷۵	۴.۹۸		۴۸.۹	کسر در و پنجره
۲	توالت	۲	۶.۴		۲.۳	۲.۱۴		۲۷.۳	کسر در و پنجره
۳	حمام	۲	۷.۲		۲.۳	۲.۱۴		۳۱.۰	کسر در و پنجره
۴	جان‌پناه	۱	۲۷.۹		۱.۲			۳۳.۵	کسر در و پنجره
								۱۴۰.۶۸	جمع کل

پروژه : .....
موضوع : کاشی‌کاری کف
شماره صفحه :.....

برگ ریـــزمتـــره

کارفرما : .....
مشاور : .....
پیمانکار : .....

ردیف	شـــــــرح عملیات	تعداد مشابه	طـول (متر)	عرض (متر)	ارتفاع (متر)	طول - سطح - حجم - وزن			ملاحظات
						جزئی		کلی	
						کسری	اضافی		
۱	هال و پذیرایی	۲	۵.۹	۴.۲				۴۹.۶	
۲	اشپزخانه	۲	۴.۲	۲.۸				۲۳.۵	
۳	تراس	۲	۱.۷	۱.۵				۵.۱	
۴	راهرو	۲	۳.۲	۱.۳			۰.۶	۸.۹	اضافه جلوی در ورودی
۵	خواب	۲	۳.۳۵	۳				۲۰.۱	
۶	توالت	۲	۱.۷	۱.۵				۵.۱	
۷	حمام	۲	۲.۳	۱.۳				۶.۰	
۸	بام	۱	۸.۸	۸.۹		۱۷.۸۲		۶۰.۵	کسر خرپشته
								۱۷۸.۷۸	جمع کل

پروژه : .....
موضوع :فرش موزاییک
شماره صفحه :.....

برگ ریـــزمتـــره

کارفرما : .....
مشاور : .....
پیمانکار : .....

ردیف	شـــــــرح عملیات	تعداد مشابه	طـول (متر)	عرض (متر)	ارتفاع (متر)	طول - سطح - حجم - وزن			ملاحظات
						جزئی		کلی	
						کسری	اضافی		
۱	انبار	۲	۱.۵	۱.۵				۴.۵	ورودی
۲	موتورخانه	۱	۳.۲	۳				۹.۶	
								۱۴.۱۰	جمع کل

پروژه : .....
موضوع :پلی استایرن
شماره صفحه :.....

برگ ریـــزمتـــره

کارفرما : .....
مشاور : .....
پیمانکار : .....

ردیف	شـــــــرح عملیات	تعداد مشابه	طـول (متر)	عرض (متر)	ارتفاع (متر)	طول - سطح - حجم - وزن			ملاحظات
						جزئی		کلی	
						کسری	اضافی		
۱	خواب	۱	۳.۶۵	۴	۰.۰۴		۰.۵۲	۱.۱	ورودی
۲	حمام	۱	۲.۲۵	۱.۲	۰.۰۴			۰.۱	
۳	سرویس	۱	۲.۲۵	۱.۲	۰.۰۴			۰.۱	
۴	خواب	۱	۳.۶۵	۴	۰.۰۴			۰.۶	
۵	تراس	۱	۳.۶۷	۱	۰.۰۴			۰.۱	
۶	هال	۱	۵.۷۵	۶.۸	۰.۰۴			۱.۶	
۷	اشپزخانه	۱	۳.۰۵	۳.۱۵	۰.۰۴			۰.۴	
۸	راهرو	۱	۱.۳	۲.۱	۰.۰۴			۰.۱	
۹	بام	۱	۹.۵	۱۱.۶	۰.۰۴	۰.۵		۳.۹	کسر می شود اتاق پله

پروژه : .....
موضوع :ملات ماسه سیمان
شماره صفحه :.....

برگ ریـــزمتـــره

کارفرما : .....
مشاور : .....
پیمانکار : .....

ردیف	شـــــــرح عملیات	تعداد مشابه	طـول (متر)	عرض (متر)	ارتفاع (متر)	طول - سطح - حجم - وزن			ملاحظات
						جزئی		کلی	
						کسری	اضافی		
۱	خواب	۲	۳.۶۵	۴	۰.۰۳		۰.۵۲	۱.۹	ورودی
۲	حمام	۲	۲.۲۵	۱.۲	۰.۰۳			۰.۲	
۳	سرویس	۲	۲.۲۵	۱.۲	۰.۰۳			۰.۲	
۴	خواب	۲	۳.۶۵	۴	۰.۰۳			۰.۹	
۵	تراس	۲	۳.۶۷	۱	۰.۰۳			۰.۲	
۶	هال	۲	۵.۷۵	۶.۸	۰.۰۳			۲.۳	
۷	اشپزخانه	۲	۳.۰۵	۳.۱۵	۰.۰۳			۰.۶	
۸	راهرو	۲	۱.۳	۲.۱	۰.۰۳			۰.۲	
۹	بام	۱	۹.۵	۱۱.۶	۰.۰۳	۰.۳۶۶		۲.۹	کسر می شود اتاق پله

پروژه : .....
موضوع :سرامیک
شماره صفحه :.....

برگ ریـــزمتـــره

کارفرما : .....
مشاور : .....
پیمانکار : .....

ردیف	شـــــــرح عملیات	تعداد مشابه	طـول (متر)	عرض (متر)	ارتفاع (متر)	طول - سطح - حجم - وزن			ملاحظات
						جزئی		کلی	
						کسری	اضافی		
۱	خواب	۲	۳.۶۵	۴	۰.۰۱		۰.۵۲	۱.۳	ورودی
۲	حمام	۲	۲.۲۵	۱.۲	۰.۰۱			۰.۱	
۳	سرویس	۲	۲.۲۵	۱.۲	۰.۰۱			۰.۱	
۴	خواب	۲	۳.۶۵	۴	۰.۰۱			۰.۳	
۵	تراس	۲	۳.۶۷	۱	۰.۰۱			۰.۱	
۶	هال	۲	۵.۷۵	۶.۸	۰.۰۱			۰.۸	
۷	اشپزخانه	۲	۳.۰۵	۳.۱۵	۰.۰۱			۰.۲	
۸	راهرو	۲	۱.۳	۲.۱	۰.۰۱			۰.۱	

پروژه : .....
موضوع :عایق رطوبتی
شماره صفحه :.....

برگ ریـــزمتـــره

کارفرما : .....
مشاور : .....
پیمانکار : .....

ردیف	شـــــــرح عملیات	تعداد مشابه	طـول (متر)	عرض (متر)	ارتفاع (متر)	طول - سطح - حجم - وزن			ملاحظات
						جزئی		کلی	
						کسری	اضافی		
۱	بام	۱	۹.۵	۱۱.۶		۱۲.۲۲		۹۸.۰	کسر می شود اتاق پله
۲	جان پناه	۱	۳۵		۰.۲			۷.۰	
	حمام	۱	۲.۲۵	۱.۲			۳.۰۵	۵.۸	اضافه می شود عایق دیوار
	سرویس	۱	۲.۲۵	۱.۲			۳.۰۵	۵.۸	اضافه می شود عایق دیوار

پروژه : .....
موضوع :سنگ کاری افقی
شماره صفحه :.....

برگ ریـــزمتـــره

کارفرما : .....
مشاور : .....
پیمانکار : .....

ردیف	شـــــــــرح عملیات	تعداد مشابه	طـول (متر)	عرض (متر)	ارتفاع (متر)	طول - سطح - حجم - وزن			ملاحظات
						جزئی		کلی	
						کسری	اضافی		
۱	سنگ کف پله	۵۲	۱.۲	۰.۳				۱۸.۷	
۲	سنگ پاگرد	۷	۲.۵	۱.۲				۲۱.۰	
۳	کف زیر پیلوت	۱	۹.۱	۸.۶		۲۶.۶		۵۱.۷	کسر اتاق پله، موتورخانه و انباری ها
								۰.۰	
								۹۱.۳۸	جمع کل

پروژه : .....
موضوع : سنگ کاری قائم
شماره صفحه :.....

برگ ریـــزمتـــره

کارفرما : .....
مشاور : .....
پیمانکار : .....

ردیف	شـــــــــرح عملیات	تعداد مشابه	طـول (متر)	عرض (متر)	ارتفاع (متر)	طول - سطح - حجم - وزن			ملاحظات
						جزئی		کلی	
						کسری	اضافی		
	سنگ پیشانی پله	۵۲	۱.۲		۰.۱۴۵			۹.۰	
	سنگ نما	۱	۹		۷.۸	۴.۴۶	۶.۶	۷۲.۳	کسر پنجره - اضافه خرپشته
								۰.۰	
								۰.۰	
								۸۱.۳۹	جمع کل

پروژه : .....
موضوع : سنگ ازاره
شماره صفحه :.....

برگ ریـــزمتـــره

کارفرما : .....
مشاور : .....
پیمانکار : .....

ردیف	شـــــــــرح عملیات	تعداد مشابه	طـول (متر)	عرض (متر)	ارتفاع (متر)	طول - سطح - حجم - وزن			ملاحظات
						جزئی		کلی	
						کسری	اضافی		
	ازاره پاگرد	۶	۴.۹		۰.۶	۲.۱۶		۱۵.۵	کسر در
	ازاره رمپ همکف	۱	۵.۵۶		۰.۶			۳.۳	
	ازاره رمپ طبقات	۲	۶.۲۵		۰.۶			۷.۵	
	ازاره رمپ پیلوت	۱	۲۰.۵		۰.۶	۱.۶۸		۱۰.۶	کسر در
									جمع کل
								۳۶.۹۴	

پروژه : .....
موضوع : قوطی ۳x۵ پنجره‌ها
شماره صفحه :.....

برگ ریـــزمتـــره

کارفرما : .....
مشاور : .....
پیمانکار : .....

ردیف	شـــــــــرح عملیات	تعداد مشابه	طـول (متر)	عرض (متر)	وزن واحد طول (کیلوگرم بر متر)	طول - سطح - حجم - وزن			ملاحظات
						جزئی		کلی	
						کسری	اضافی		
۱	کادر پنجره موتورخانه	۱	۵		۳.۱۴		۱.۲۵۶	۱۷.۰	
	کادر پنجره اتاق پله	۳	۵		۳.۱۴		۳.۷۶۸	۵۰.۹	
	کادر پنجره آشپزخانه	۲	۷.۴		۳.۱۴		۲.۵۱۲	۴۹.۰	
	کادر پنجره هال و پذیرایی	۲	۷.۴		۳.۱۴		۲.۵۱۲	۴۹.۰	
	کادر پنجره اتاق خواب	۲	۵.۴		۳.۱۴		۲.۵۱۲	۳۶.۴	
	کادر پنجره توالت	۲	۱.۶		۳.۱۴		۲.۵۱۲	۱۲.۶	
	کادر پنجره حمام	۲	۱.۶		۳.۱۴		۲.۵۱۲	۱۲.۶	
									جمع کل
								۲۲۷.۳۴	

پروژه : .....
موضوع : پنجره U.P.V.C
شماره صفحه :.....

برگ ریـــزمتـــره

کارفرما : .....
مشاور : .....
پیمانکار : .....

ردیف	شـــــــرح عملیات	تعداد مشابه	طـول (متر)	عرض (متر)	وزن واحد طول (کیلوگرم بر متر)	طول - سطح - حجم - وزن			ملاحظات
						جزئی		کلی	
						کسری	اضافی		
۱	پنجره موتورخانه	۱	۵		۱.۱			۵.۵	
	پنجره اتاق پله	۳	۵		۱.۱			۱۶.۵	
	پنجره آشپزخانه	۲	۷.۴		۱.۱			۱۶.۳	
	پنجره هال و پذیرایی	۲	۷.۴		۱.۱			۱۶.۳	
	پنجره اتاق خواب	۲	۵.۴		۱.۱			۱۱.۹	
	پنجره توالت	۲	۱.۶		۱.۱			۳.۵	
	پنجره حمام	۲	۱.۶		۱.۱			۳.۵	
									جمع کل
								۷۳.۴۸	

پروژه : .....
موضوع : رنگ پلاستیک روی سیمان
شماره صفحه :.....

برگ ریـــزمتـــره

کارفرما : .....
مشاور : .....
پیمانکار : .....

ردیف	شـــــــرح عملیات	تعداد مشابه	طـول (متر)	عرض (متر)	ارتفاع (متر)	طول - سطح - حجم - وزن			ملاحظات
						جزئی		کلی	
						کسری	اضافی		
۱	دیوار موتورخانه	۱	۱۳		۲.۴	۳.۷۶		۲۷.۴	کسر در و پنجره
۲	دیوار انباری ها	۲	۶		۲.۴	۳.۹۶		۲۴.۸	کسر در
۳	دیوار پارکینگ	۱	۲۰.۹		۲.۴	۶.۱۶		۴۴.۰	کسر در
۴	دیوار خرپشته	۱	۸.۷		۲.۵	۲.۶۴		۱۹.۱	کسر در
۵	نمای فرعی	۱	۹		۱۰.۲	۲۵.۳۲	۷.۲۶	۷۳.۷	کسر پنجره و تراس و پارکینگ - اضافه
									جمع کل
								۱۸۹.۱۳	

پروژه : .....

موضوع : رنگ پلاستیک روی گچ

شماره صفحه :.....

برگ ریـــزمتـــره

کارفرما : .....

مشاور : .....

پیمانکار : .....

ردیف	شـــــــرح عملیات	تعداد مشابه	طـول (متر)	عرض (متر)	ارتفاع (متر)	طول - سطح - حجم - وزن			ملاحظات
						جزئی		کلی	
						کسری	اضافی		
۱	سقف پارکینگ	۱	۹	۹.۱		۱۸.۵۳		۶۳.۴	کسر اتاق پله و دیوارها
۲	سقف طبقات	۲	۹	۹.۱		۵۶.۵۲		۱۰۷.۳	کسر اتاق پله، حمام، توالت و دیوارها
۳	سقف خرپشته	۱	۵	۲.۵				۱۲.۵	
۴	زیر پاگردها	۶	۲.۵	۱.۲			۰.۶	۱۸.۰	اضافه جلوی در ورودی
۵	زیر شمشری‌ها	۵	۳.۱۲۵۸	۱.۲				۱۸.۸	
۶	دیوار اتاق پله	۴	۱۴.۲		۲.۷۵	۱۶.۸		۱۳۹.۴	کسر در و پنجره
۷	دیوار هال و پذیرایی	۲	۱۶		۲.۷۵	۱۱.۹۸		۷۶.۰	کسر در و پنجره
۸	دیوار اتاق خواب	۲	۱۱.۳		۲.۷۵	۸		۵۴.۲	کسر در و پنجره
۹	دیوار راهرو	۲	۹.۳		۲.۷۵	۲۳.۵۸		۲۷.۶	کسر در و بازشو
۱۰	دیوار تراس	۲	۵		۲.۷۵	۴.۲۸		۲۳.۲	کسر در و پنجره
								۵۴۰.۲۶	جمع کل

۲۰- مصالح مصرفی :

نوع مصالح	عیار سیمان (کیلوگرم در مترمکعب)
بتن مگر	۱۵۰
بتن پی، ستون و تیر (۲۵ مگاپاسکال)	۳۴۰
بتن سبک با پوکه معدنی	۱۵۰
ملات ماسه سیمان ۱:۴	۲۸۵
ملات ماسه سیمان ۱:۵	۲۲۵

جدول مصالح مصرفی						
کارفرما:				شماره صفحه:		
مشاور:				شماره صورت وضعیت:		
پیمانکار:				تاریخ:		
نام پروژه: ساختمان دو طبقه				فهرست بهای: ۱۴۰۴		
نام قسمت:				شماره قرارداد:		
ردیف	شرح	حجم ملات یا بتن یا بنایی	مقدار سیمان(تن)	مقدار شن و ماسه(تن)	مقدار آهن مصرفی(تن)	مقدار آجر(تن)
۱	بتن مگر	۶.۹۱	۱.۱۰	۱۵.۱۹	-	-
۲	بتن ۲۵ مگاپاسکال	۷۸.۳۲	۲۸.۲۳	۱۷۲.۳۱	-	-
۳	بتن سقف و تیرچه بلوک	۴۹.۷۷	۸.۹۷	۵۴.۷۴	-	-
۴	سبک با پوکه معدنی	۳۴.۱۳	۵.۴۳	۴۶.۰۷	-	-
۵	بنایی با آجر سفالی	۶۳.۸۹	۲.۲۹	۱۷.۷۳	۴۴.۲۷	-
۶	بنایی با آجر فشاری	۱.۶۳۸	۰.۱۲	۰.۹۱	۲.۰۵	-
۷	اندود سیمانی	۷.۵۹	۲.۲۹	۱۴.۰۵	-	-
۸	کاشی کاری	۳۱۹.۴۶	۲.۲۹	۱۷.۷۳	-	-
۹	سنگ کاری	۲۰۹.۷۰	۱.۹۰	۱۱.۶۴	-	-
۱۰	موزاییک کاری	۱۴.۱۰	۰.۱۰	۰.۷۸	-	-
۱۱	تحکیم بستر	۵۵.۲۵	-	۱۱۰.۵۰	-	-
۱۲	آرماتوربندی	۱۱۶۷۳.۹۲	-	-	-	۱۲.۲۶
۱۳	چارچوب در	۵۶۴.۵۳	-	-	-	۰.۵۹
۱۴	رابیتس سقف	۱۲۸.۲۱	-		-	۰.۱۶
مجموع			۵۲.۷۱	۴۶۱.۶۶	۴۶.۳۲	۱۳.۰۱